JC20型连接器承认书图面

名　　称	材　　料	图　　号	附　　注
端子 Terminal	Phosphor Bronze	LHE\GC-6	

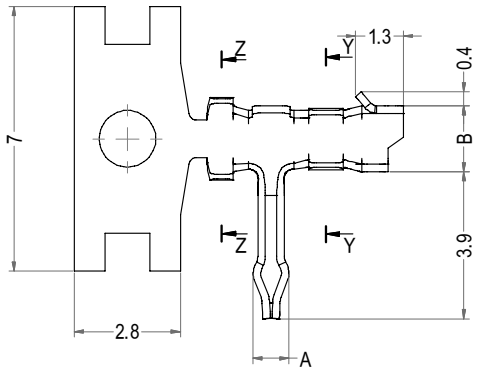

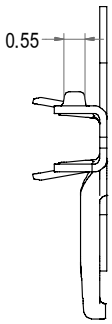

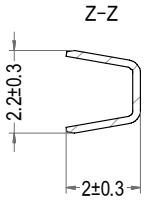

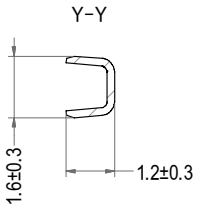

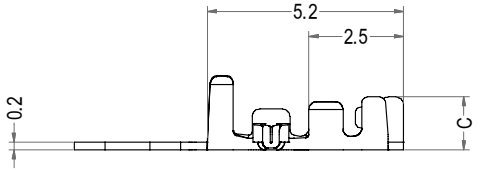

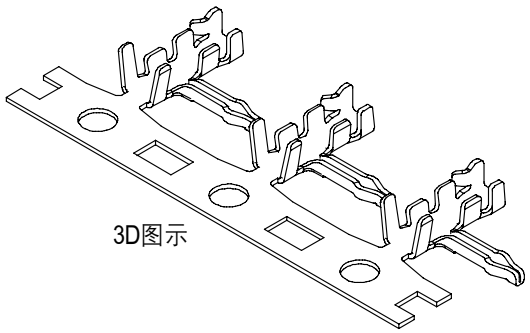

3D图示

Part No.	Description	A	B	C	Material	Finish	Qty/reel
B2002-TP	JC20-T11	0.95	1.75	1.40	Phosphor bronze	Tin	11,000pcs
B2002-T12P	JC20-T12	1.2	1.75	1.40	Phosphor bronze	Tin	11,000pcs
B2002-T13P	JC20-T13	0.95	1.80	1.50	Phosphor bronze	Tin	11,000pcs

LHE® 浙江联和电子有限公司			
品名	JC20-T	比例	5 : 1
料号	B2002-T	未注公差(mm)	
图号	/	>0~3	±0.12
材料	Phosphor Bronze	>3~18	±0.15
制图	王天 2024-05-09	>18~50	±0.3
审核	天琴 2024-05-09	>50~120	±0.5
批准	李育文 2024-05-09	X°	±3°
视角		X.X°	±0.5°