Molex1.5型连接器承认书图面

名　　称	材　　料	数量	附　　注
基座 Housing	PA6T UL94V-0	1	本色
针 Wafer	黄铜镀锡 Brass Tin	N	雾锡

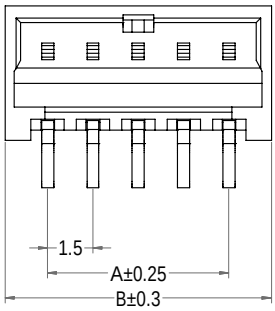

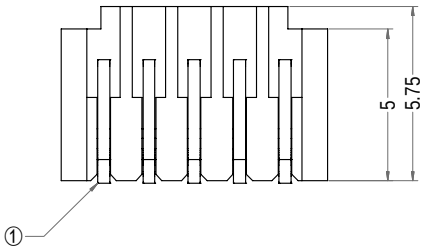

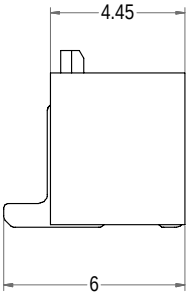

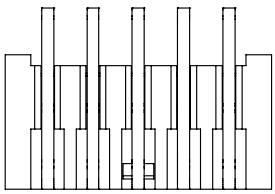

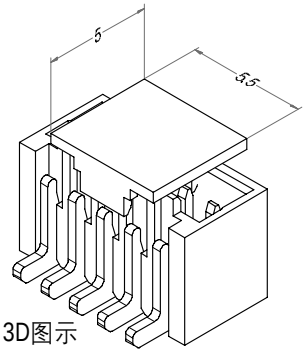

3D图示

Poles	Part No.	Description	DIM=A	DIM=B
2	A1502-SV02	Molex1.5-2AB	1.50	4.30
3	A1502-SV03	Molex1.5-3AB	3.00	5.80
4	A1502-SV04	Molex1.5-4AB	4.50	7.30
5	A1502-SV05	Molex1.5-5AB	6.00	8.80
6	A1502-SV06	Molex1.5-6AB	7.50	10.30
7	A1502-SV07	Molex1.5-7AB	9.00	11.80
8	A1502-SV08	Molex1.5-8AB	10.50	13.30
9	A1502-SV09	Molex1.5-9AB	12.00	14.80

LHE® 浙江联和电子有限公司			
品名	Molex1.5-AB(158)	比例	4 : 1
料号	A1502-SV	未注公差(mm)	
图号	/	>0~3	±0.12
材料	PA6T UL94V-0	>3~18	±0.15
制图	王天 2024-05-28	>18~50	±0.3
审核	天琴 2024-05-28	>50~120	±0.5
批准	季育文 2024-05-28	X°	±3°
视角		X.X°	±0.5°