P0018端子承认书图面

名　　称	材　　料	图　　号	附　　注
端子 Terminal	Phosphor Bronze	LHE\GC-3	

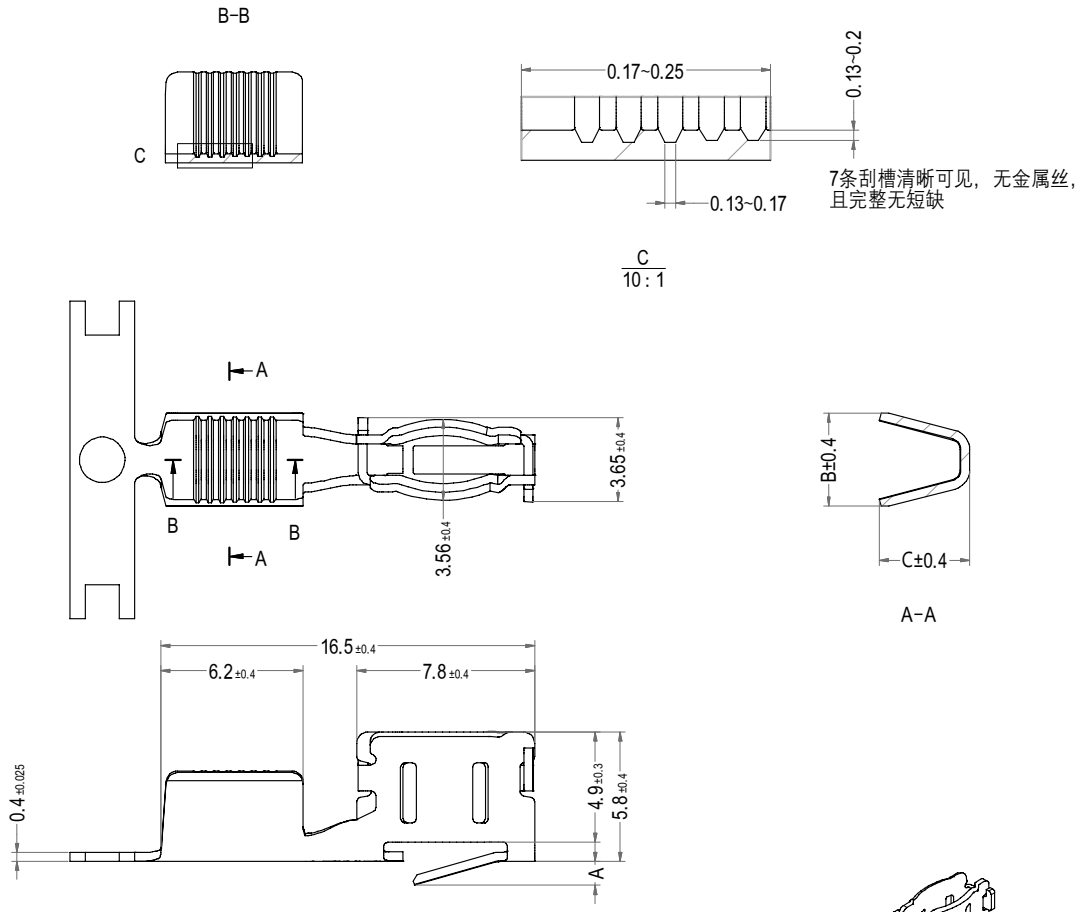

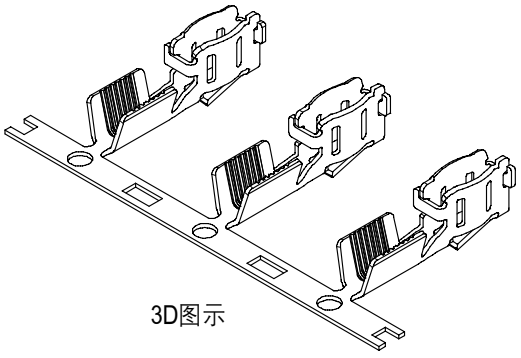

3D图示

Prat No.	Descripiption	A	B	C	Finish	Qty/reel
P0018-TP	P0018-T11	1.0~1.3	4.10	4.10	Tin	3,000pcs
P0018-T12P	P0018-T12	0.7~1.1	4.10	4.10	Tin	3,000pcs
P0018-T13P	P0018-T13	0.8~1.2	3.20	2.50	Tin	3,000pcs

LHE® 浙江联和电子有限公司

品名	P0018-T	比例	3 : 1
料号	P0018-TP	未注公差(mm)	
图号	/	>0~3	±0.12
材料	Phosphor Bronze	>3~18	±0.15
制图	石 娟 2026-05-23	>18~50	±0.3
审核	天琴 2026-05-23	>50~120	±0.5
批准	季育文 2026-05-23	X°	±3°
视角		X.X°	±0.5°