P0028型端子承认书图面

名　　称	材　　料	图　　号	附　　注
端子 Terminal	Phosphor Bronze	LHE\GC-3	

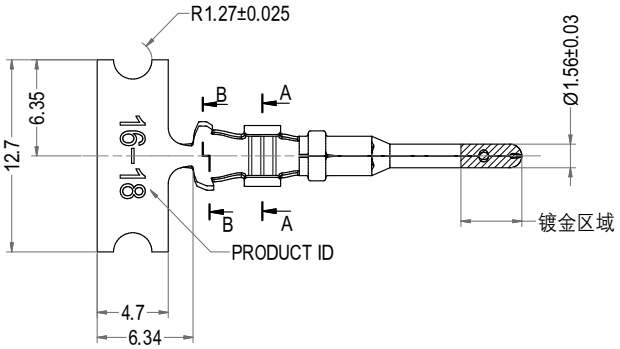

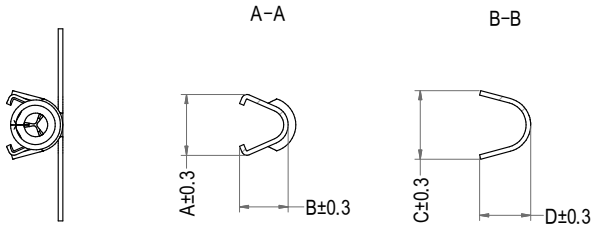

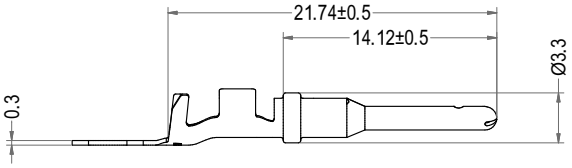

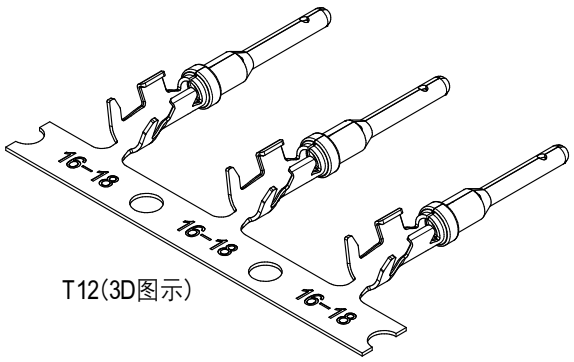

T12(3D图示)

Prat No.	Description	A	B	C	D	Wire Range	Qty/reel
P0028-TP	P0028-T11	3.75	2.89	3.38	2.81	AWG #20 to #16	4000PCS
P0028-T12P	P0028-T12	4.02	3.22	4.50	3.38	AWG #18 to #14	4000PCS
P0028-T13P	P0028-T13	4.02	3.22	5.54	4.60	AWG #18 to #14	3500PCS

LHE® 浙江联和电子有限公司			
品名	P0028-T	比例	2 : 1
料号	P0028-TP	未注公差(mm)	
图号	/	>0~3	±0.12
材料	Phosphor Bronze	>3~18	±0.15
制图	邱铭慧 2023-02-22	>18~50	±0.3
审核	陈浙海 2023-02-22	>50~120	±0.5
批准	季育文 2023-02-22	X°	±3°
视角		X.X°	±0.5°

Web:www.lhecn.com　www.lhe.en.alibaba.com　Tel:86-0577-62383668 0577-62383212 Fax:86-0577-62382566