P0030夹片端子承认书图面

名　　称	材　　料	附　　注
端子 Terminal	Phosphor Bronze	

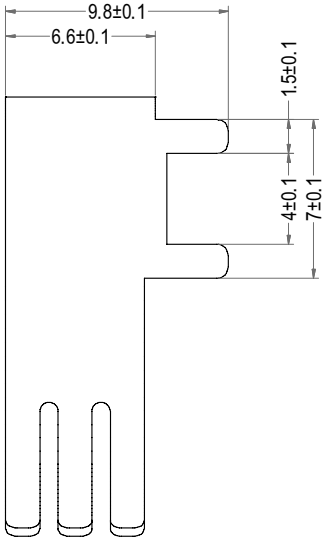

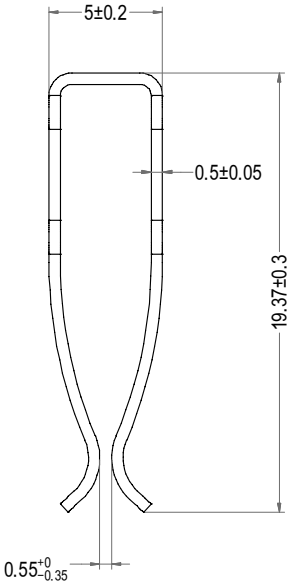

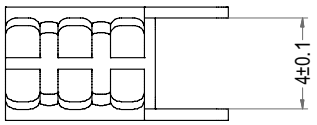

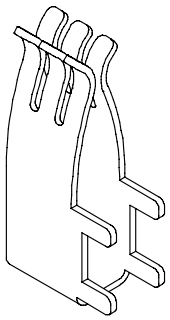

3D图示

LHE® 浙江联和电子有限公司			
品名	P0030-T51	比例	3：1
料号	P0030-T51P	未注公差(mm)	
图号	/	>0~30	±0.1
材料	Phosphor bronze	>30~50	±0.15
制图	石 娴 2025-05-14	>50~100	±0.2
审核	天琴 2025-05-14	>100~200	±0.25
批准	季育文 2025-05-14	X°	±3°
视角		X.X°	±0.5°