# PA型连接器承认书图面

| 名　　称 | 材　　料 | 数量 | 附　　注 |
|---|---|---|---|
| 基座 Housing | Nylon 66 UL94V-0 | 1 | White(白色) |
| 针 Wafer | 黄铜镀锡 Brass Tin | N | |

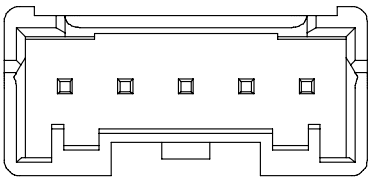

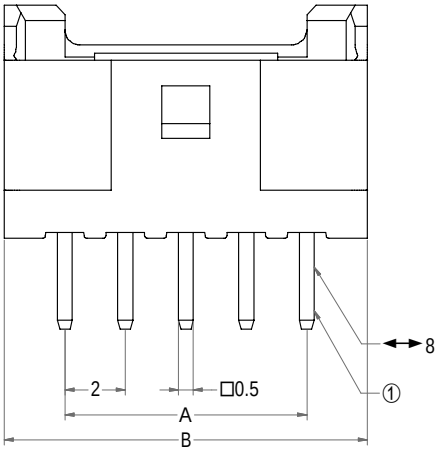


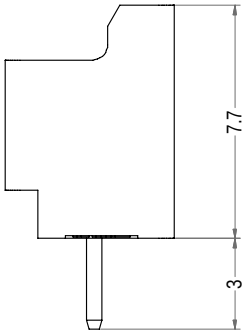


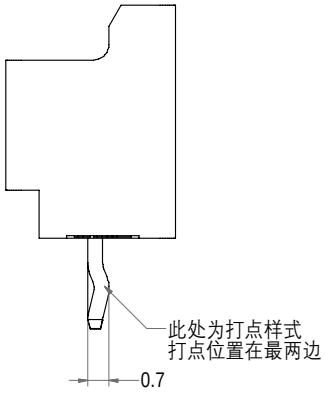


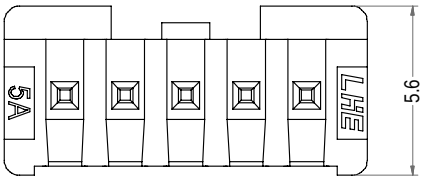


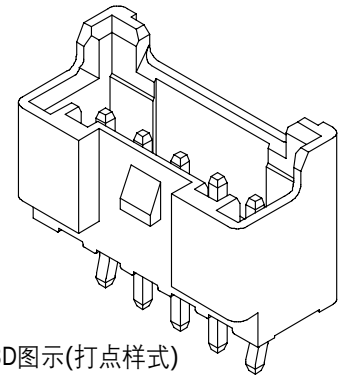

3D图示(打点样式)

| Poles | Part No.1 | Description 1 | Part No.2 | Description 2 | DIM=A | DIM=B |
|---|---|---|---|---|---|---|
| 2 | A2007-WV02-K | PA-2A打点 | A2007-WV02 | PA-2A | 2.00 | 6.00 |
| 3 | A2007-WV03-K | PA-3A打点 | A2007-WV03 | PA-3A | 4.00 | 8.00 |
| 4 | A2007-WV04-K | PA-4A打点 | A2007-WV04 | PA-4A | 6.00 | 10.00 |
| 5 | A2007-WV05-K | PA-5A打点 | A2007-WV05 | PA-5A | 8.00 | 12.00 |
| 6 | A2007-WV06-K | PA-6A打点 | A2007-WV06 | PA-6A | 10.00 | 14.00 |
| 7 | A2007-WV07-K | PA-7A打点 | A2007-WV07 | PA-7A | 12.00 | 16.00 |
| 8 | A2007-WV08-K | PA-8A打点 | A2007-WV08 | PA-8A | 14.00 | 18.00 |
| 9 | A2007-WV09-K | PA-9A打点 | A2007-WV09 | PA-9A | 16.00 | 20.00 |
| 10 | A2007-WV10-K | PA-10A打点 | A2007-WV10 | PA-10A | 18.00 | 22.00 |
| 11 | A2007-WV11-K | PA-11A打点 | A2007-WV11 | PA-11A | 20.00 | 24.00 |
| 12 | A2007-WV12-K | PA-12A打点 | A2007-WV12 | PA-12A | 22.00 | 26.00 |
| 13 | A2007-WV13-K | PA-13A打点 | A2007-WV13 | PA-13A | 24.00 | 28.00 |
| 14 | A2007-WV14-K | PA-14A打点 | A2007-WV14 | PA-14A | 26.00 | 30.00 |
| 15 | A2007-WV15-K | PA-15A打点 | A2007-WV15 | PA-15A | 28.00 | 32.00 |
| 16 | A2007-WV16-K | PA-16A打点 | A2007-WV16 | PA-16A | 30.00 | 34.00 |

| LHE® 浙江联和电子有限公司 | | | |
|---|---|---|---|
| 品名 | PA-A | 比例 | 4 : 1 |
| 料号 | A2007-WV | 未注公差(mm) | |
| 图号 | / | >0~3 | ±0.12 |
| 材料 | Nylon 66 UL94V-0 | >3~18 | ±0.15 |
| 制图 | 王天 2024-05-11 | >18~50 | ±0.3 |
| 审核 | 天琴 2024-05-11 | >50~120 | ±0.5 |
| 批准 | 季育文 2024-05-11 | X° | ±3° |
| 视角 | | X.X° | ±0.5° |