PA型连接器承认书图面

名　　称	材　　料	数量	附　　注
基座 Housing	PA6T UL94V-0	1	本色
针 Wafer	黄铜镀锡 Brass Tin	N	
焊片 Tabs	黄铜镀锡 Brass Tin	2	
CAP	PA6T UL94V-0	1	

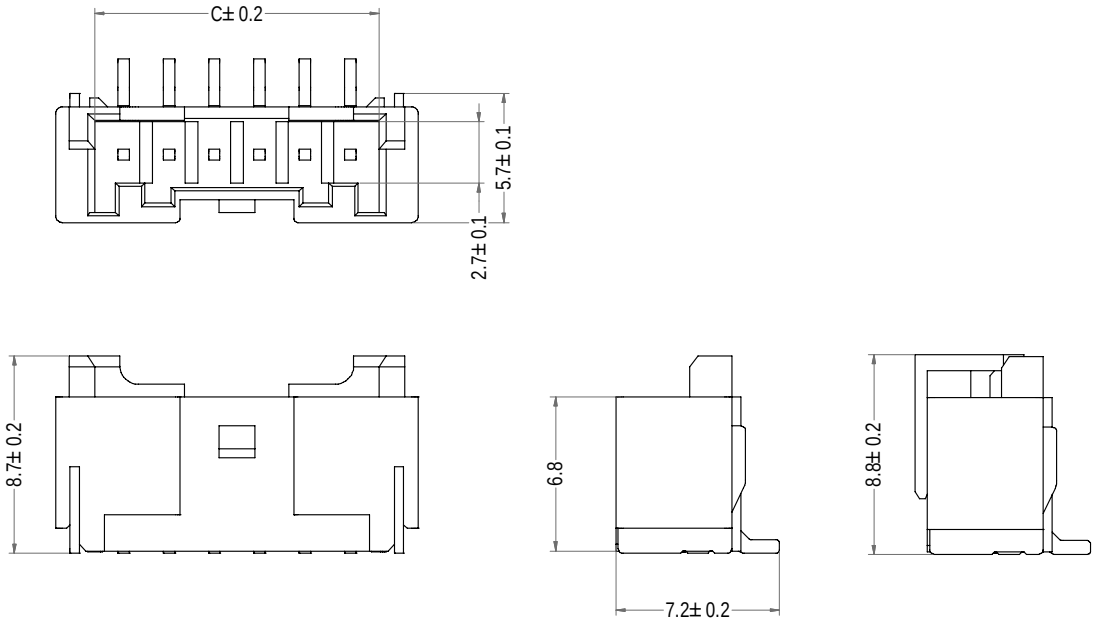

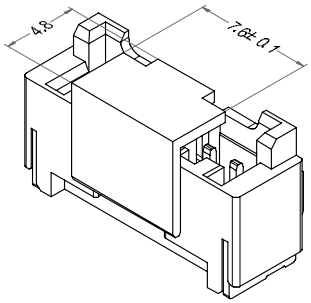

3D图示

Poles	Part No.	Description	DIM=A	DIM=B	DIM=C
2	A2007-SV02	PA-2AB	2.00	8.00	4.55
3	A2007-SV03	PA-3AB	4.00	10.00	6.55
4	A2007-SV04	PA-4AB	6.00	12.00	8.55
5	A2007-SV05	PA-5AB	8.00	14.00	10.55
6	A2007-SV06	PA-6AB	10.00	16.00	12.55
7	A2007-SV07	PA-7AB	12.00	18.00	14.55
8	A2007-SV08	PA-8AB	14.00	20.00	16.55
9	A2007-SV09	PA-9AB	16.00	22.00	18.55
10	A2007-SV10	PA-10AB	18.00	24.00	20.55
11	A2007-SV11	PA-11AB	20.00	26.00	22.55
12	A2007-SV12	PA-12AB	22.00	28.00	24.55
13	A2007-SV13	PA-13AB	24.00	30.00	26.55
14	A2007-SV14	PA-14AB	26.00	32.00	28.55
15	A2007-SV15	PA-15AB	28.00	34.00	30.55

LHE® 浙江联和电子有限公司

品名	PA-AB(79)	比例	3 : 1
料号	A2007-SV	未注公差(mm)	
图号	/	>0~3	±0.12
材料	Nylon 66 UL94V-0	>3~18	±0.15
制图	王天 2024-05-11	>18~50	±0.3
审核	天琴 2024-05-11	>50~120	±0.5
批准	季育文 2024-05-11	X°	±3°
视角		X.X°	±0.5°