PA型连接器承认书图面

名　　称	材　　料	数量	附　　注
基座 Housing	Nylon 66 UL94V-0	1	White(白色)
针 Wafer	黄铜镀锡 Brass Tin	N	

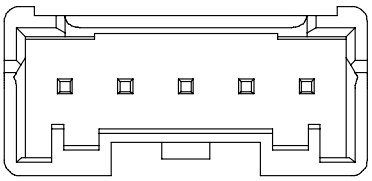

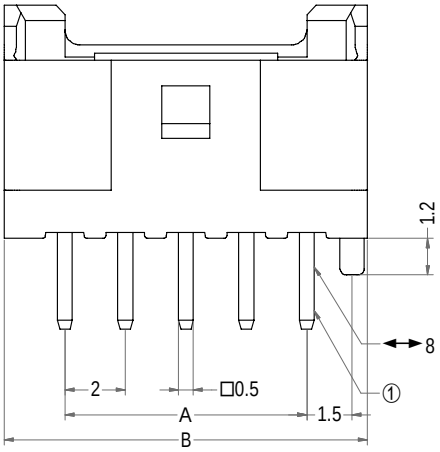

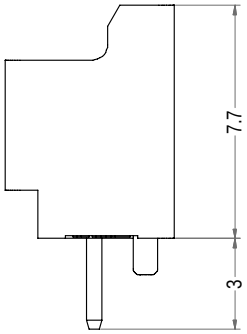

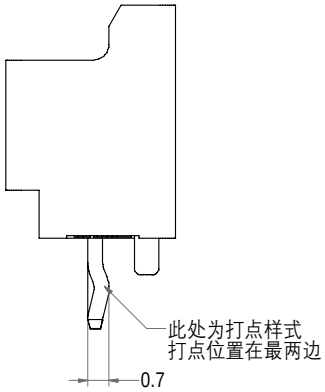

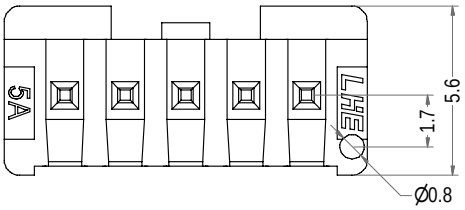

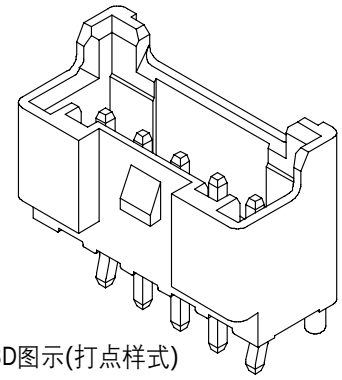

3D图示(打点样式)

Poles	Part No.1	Description 1	Part No.2	Description 2	DIM=A	DIM=B
2	A2007-DWV02-K	PA-2AD打点	A2007-DWV02	PA-2AD	2.00	6.00
3	A2007-DWV03-K	PA-3AD打点	A2007-DWV03	PA-3AD	4.00	8.00
4	A2007-DWV04-K	PA-4AD打点	A2007-DWV04	PA-4AD	6.00	10.00
5	A2007-DWV05-K	PA-5AD打点	A2007-DWV05	PA-5AD	8.00	12.00
6	A2007-DWV06-K	PA-6AD打点	A2007-DWV06	PA-6AD	10.00	14.00
7	A2007-DWV07-K	PA-7AD打点	A2007-DWV07	PA-7AD	12.00	16.00
8	A2007-DWV08-K	PA-8AD打点	A2007-DWV08	PA-8AD	14.00	18.00
9	A2007-DWV09-K	PA-9AD打点	A2007-DWV09	PA-9AD	16.00	20.00
10	A2007-DWV10-K	PA-10AD打点	A2007-DWV10	PA-10AD	18.00	22.00
11	A2007-DWV11-K	PA-11AD打点	A2007-DWV11	PA-11AD	20.00	24.00
12	A2007-DWV12-K	PA-12AD打点	A2007-DWV12	PA-12AD	22.00	26.00
13	A2007-DWV13-K	PA-13AD打点	A2007-DWV13	PA-13AD	24.00	28.00
14	A2007-DWV14-K	PA-14AD打点	A2007-DWV14	PA-14AD	26.00	30.00
15	A2007-DWV15-K	PA-15AD打点	A2007-DWV15	PA-15AD	28.00	32.00
16	A2007-DWV16-K	PA-16AD打点	A2007-DWV16	PA-16AD	30.00	34.00

LHE® 浙江联和电子有限公司

品名	PA-AD	比例	4 : 1
料号	A2007-DWV	未注公差(mm)	
图号	/	>0~3	±0.12
材料	Nylon 66 UL94V-0	>3~18	±0.15
制图	王天 2024-05-11	>18~50	±0.3
审核	天琴 2024-05-11	>50~120	±0.5
批准	季育文 2024-05-11	X°	±3°
视角		X.X°	±0.5°