PA型连接器承认书图面

名　　称	材　　料	数量	附　　注
基座 Housing	Nylon 66 UL94V-0	1	White(白色)
针 Wafer	黄铜镀锡 Brass Tin	N	

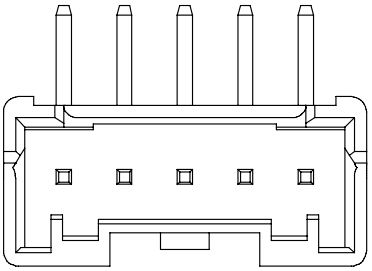

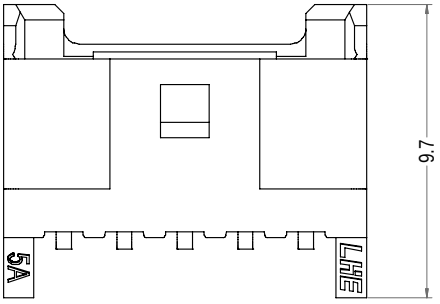

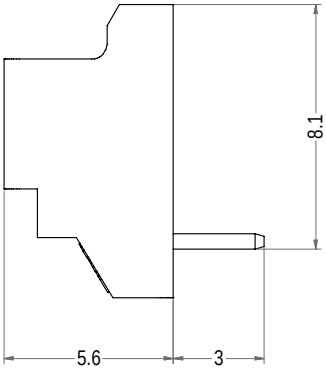

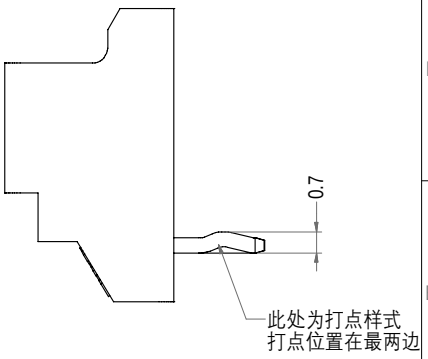

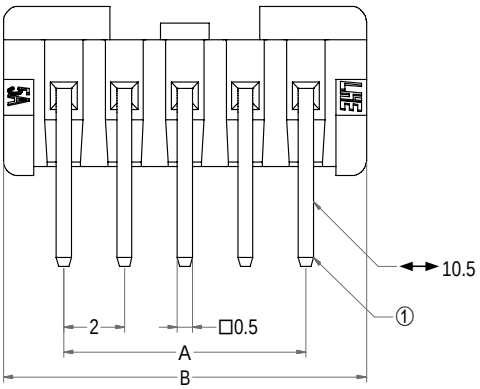

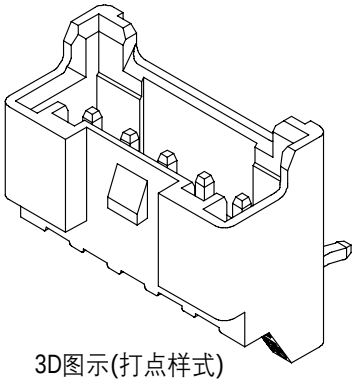

3D图示(打点样式)

Poles	Part No.1	Description 1	Part No.2	Description 2	DIM=A	DIM=B
2	A2007-WR02-K	PA-2AWD打点	A2007-WR02	PA-2AWD	2.00	6.00
3	A2007-WR03-K	PA-3AWD打点	A2007-WR03	PA-3AWD	4.00	8.00
4	A2007-WR04-K	PA-4AWD打点	A2007-WR04	PA-4AWD	6.00	10.00
5	A2007-WR05-K	PA-5AWD打点	A2007-WR05	PA-5AWD	8.00	12.00
6	A2007-WR06-K	PA-6AWD打点	A2007-WR06	PA-6AWD	10.00	14.00
7	A2007-WR07-K	PA-7AWD打点	A2007-WR07	PA-7AWD	12.00	16.00
8	A2007-WR08-K	PA-8AWD打点	A2007-WR08	PA-8AWD	14.00	18.00
9	A2007-WR09-K	PA-9AWD打点	A2007-WR09	PA-9AWD	16.00	20.00
10	A2007-WR10-K	PA-10AWD打点	A2007-WR10	PA-10AWD	18.00	22.00
11	A2007-WR11-K	PA-11AWD打点	A2007-WR11	PA-11AWD	20.00	24.00
12	A2007-WR12-K	PA-12AWD打点	A2007-WR12	PA-12AWD	22.00	26.00
13	A2007-WR13-K	PA-13AWD打点	A2007-WR13	PA-13AWD	24.00	28.00
14	A2007-WR14-K	PA-14AWD打点	A2007-WR14	PA-14AWD	26.00	30.00
15	A2007-WR15-K	PA-15AWD打点	A2007-WR15	PA-15AWD	28.00	32.00
16	A2007-WR16-K	PA-16AWD打点	A2007-WR16	PA-16AWD	30.00	34.00

浙江联和电子有限公司

品名	PA-AWD	比例	4 : 1
料号	A2007-WR	未注公差(mm)	
图号	/	>0~3	±0.12
材料	Nylon 66 UL94V-0	>3~18	±0.15
制图	王天 2024-05-11	>18~50	±0.3
审核	天琴 2024-05-11	>50~120	±0.5
批准	季育文 2024-05-11	X°	±3°
视角		X.X°	±0.5°