PH型连接器承认书图面

名　　称	材　　料	数量	附　　注
基座 Housing	LCP	1	Beige(米黄色)
针 Wafer	黄铜镀锡 Brass Tin	N	
CAP	LCP	1	Beige(米黄色)

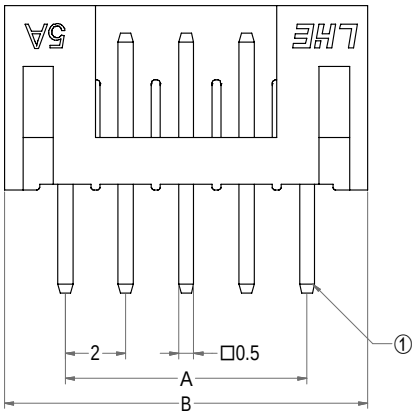

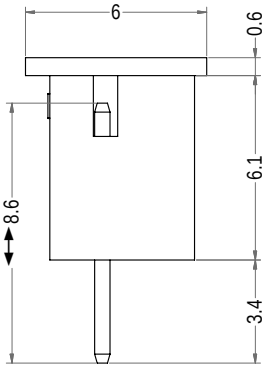

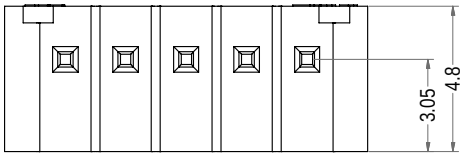

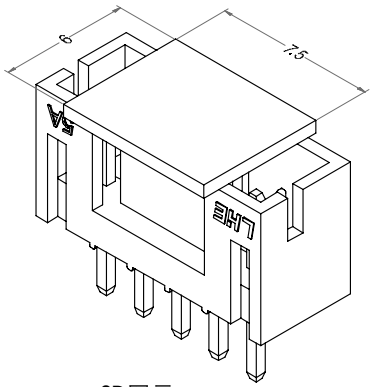

3D图示

Poles	Part No.	Description	DIM=A	DIM=B
2	A2001-WV02-W	PH-2A通孔	2.00	6.00
3	A2001-WV03-W	PH-3A通孔	4.00	8.00
4	A2001-WV04-W	PH-4A通孔	6.00	10.00
5	A2001-WV05-W	PH-5A通孔	8.00	12.00
6	A2001-WV06-W	PH-6A通孔	10.00	14.00
7	A2001-WV07-W	PH-7A通孔	12.00	16.00
8	A2001-WV08-W	PH-8A通孔	14.00	18.00
9	A2001-WV09-W	PH-9A通孔	16.00	20.00
10	A2001-WV10-W	PH-10A通孔	18.00	22.00
11	A2001-WV11-W	PH-11A通孔	20.00	24.00
12	A2001-WV12-W	PH-12A通孔	22.00	26.00
13	A2001-WV13-W	PH-13A通孔	24.00	28.00
14	A2001-WV14-W	PH-14A通孔	26.00	30.00
15	A2001-WV15-W	PH-15A通孔	28.00	32.00
16	A2001-WV16-W	PH-16A通孔	30.00	34.00
17	A2001-WV17-W	PH-17A通孔	32.00	36.00
18	A2001-WV18-W	PH-18A通孔	34.00	38.00
19	A2001-WV19-W	PH-19A通孔	36.00	40.00
20	A2001-WV20-W	PH-20A通孔	38.00	42.00

LHE® 浙江联和电子有限公司			
品名	PH-A通孔	比例	4 : 1
料号	A2001-WV-W	未注公差(mm)	
图号	/	>0~3	±0.12
材料	LCP	>3~18	±0.15
制图	2026-08-21	>18~50	±0.3
审核	2026-08-21	>50~120	±0.5
批准	2026-08-21	X°	±3°
视角		X.X°	±0.5°