PH型连接器承认书图面

名　　称	材　　料	数量	附　　注
基座 Housing	LCP	1	Beige(米黄色)
针 Wafer	黄铜镀锡 Brass Tin	N	
焊片 Solder pad	黄铜镀锡 Brass Tin	2	
CAP	LCP	1	Beige(米黄色)

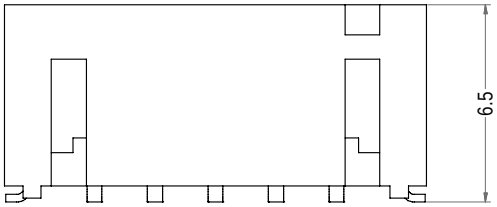

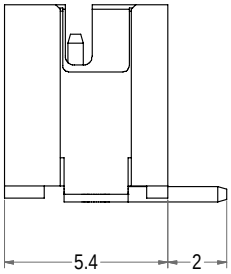

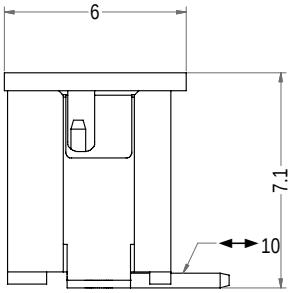

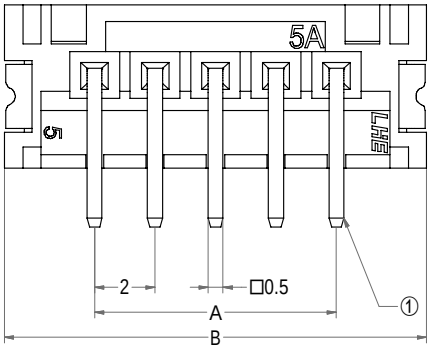

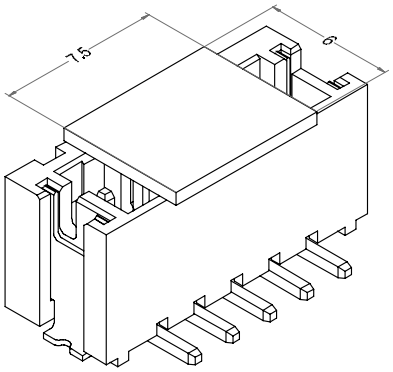

3D图示

Poles	Part No.	Description	DIM=A	DIM=B
2	A2001-SV02	PH-2AB	2.00	7.95
3	A2001-SV03	PH-3AB	4.00	9.95
4	A2001-SV04	PH-4AB	6.00	11.95
5	A2001-SV05	PH-5AB	8.00	13.95
6	A2001-SV06	PH-6AB	10.00	15.95
7	A2001-SV07	PH-7AB	12.00	17.95
8	A2001-SV08	PH-8AB	14.00	19.95
9	A2001-SV09	PH-9AB	16.00	21.95
10	A2001-SV10	PH-10AB	18.00	23.95
11	A2001-SV11	PH-11AB	20.00	25.95
12	A2001-SV12	PH-12AB	22.00	27.95
13	A2001-SV13	PH-13AB	24.00	29.95
14	A2001-SV14	PH-14AB	26.00	31.95
15	A2001-SV15	PH-15AB	28.00	33.95
16	A2001-SV16	PH-16AB	30.00	35.95
17	A2001-SV17	PH-17AB	32.00	37.95
18	A2001-SV18	PH-18AB	34.00	39.95

浙江联和电子有限公司

品名	PH-AB	比例	4 : 1
料号	A2001-SV	未注公差(mm)	
图号	/	>0~3	±0.12
材料	LCP	>3~18	±0.15
制图	王天 2024-05-10	>18~50	±0.3
审核	天琴 2024-05-10	>50~120	±0.5
批准	季育文 2024-05-10	X°	±3°
视角		X.X°	±0.5°