PH型连接器承认书图面

名　　称	材　　料	数量	附　　注
基座 Housing	LCP	1	Beige(米黄色)
针 Wafer	黄铜镀锡 Brass Tin	N	
焊片 Solder pad	黄铜镀锡 Brass Tin	2	

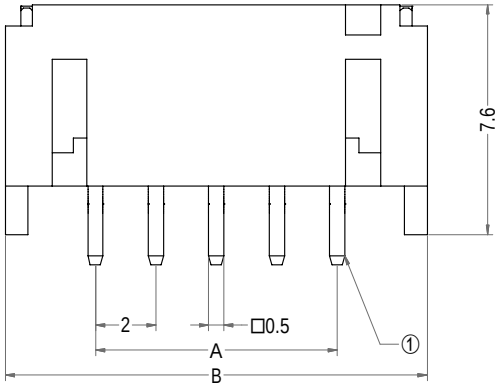

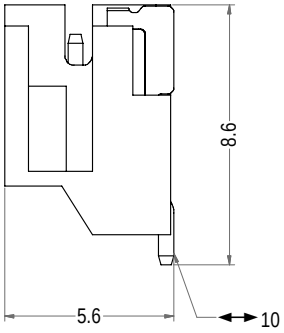

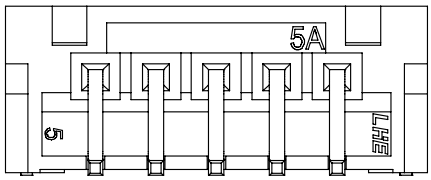

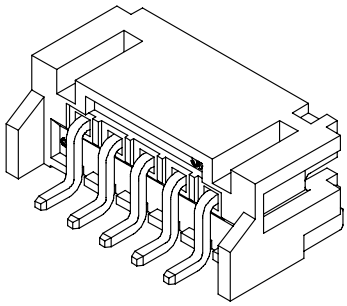

3D图示

Poles	Part No.	Description	DIM=A	DIM=B
2	A2001-SR02	PH-2AWB	2.00	7.95
3	A2001-SR03	PH-3AWB	4.00	9.95
4	A2001-SR04	PH-4AWB	6.00	11.95
5	A2001-SR05	PH-5AWB	8.00	13.95
6	A2001-SR06	PH-6AWB	10.00	15.95
7	A2001-SR07	PH-7AWB	12.00	17.95
8	A2001-SR08	PH-8AWB	14.00	19.95
9	A2001-SR09	PH-9AWB	16.00	21.95
10	A2001-SR10	PH-10AWB	18.00	23.95
11	A2001-SR11	PH-11AWB	20.00	25.95
12	A2001-SR12	PH-12AWB	22.00	27.95
13	A2001-SR13	PH-13AWB	24.00	29.95
14	A2001-SR14	PH-14AWB	26.00	31.95
15	A2001-SR15	PH-15AWB	28.00	33.95
16	A2001-SR16	PH-16AWB	30.00	35.95
17	A2001-SR17	PH-17AWB	32.00	37.95
18	A2001-SR18	PH-18AWB	34.00	39.95

LHE® 浙江联和电子有限公司

品名	PH-AWB	比例	4 : 1
料号	A2001-SR	未注公差(mm)	
图号	/	>0~3	±0.12
材料	LCP	>3~18	±0.15
制图	王天 2024-05-10	>18~50	±0.3
审核	天琴 2024-05-10	>50~120	±0.5
批准	季育文 2024-05-10	X°	±3°
视角		X.X°	±0.5°