PH型连接器承认书图面

名　　称	材　　料	附　　注
端子 Terminal	Phosphor Bronze	

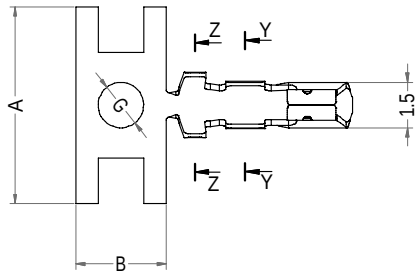

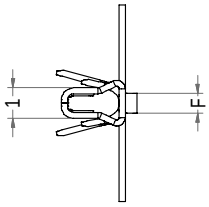

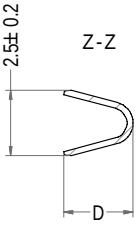

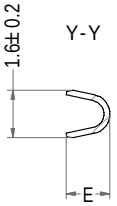

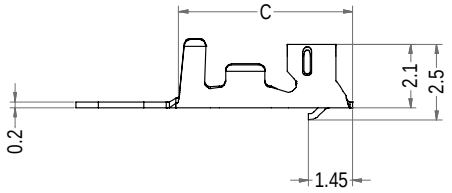

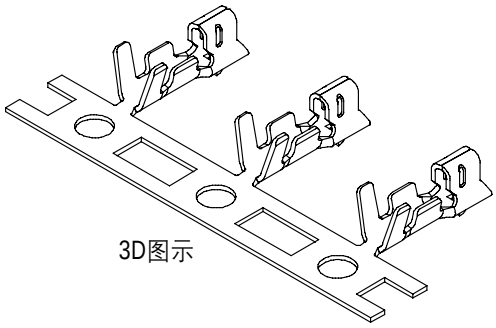

3D图示

Part No.	Description	A	B	C	D	E	F	G	Finish	Wire Range	Qty/reel
A2001-TP	PH-T11	6.5	3.0	5.75	2.6	1.40	0.65	1.5	Tin-plated	AWG #30 to #24	10,000pcs
A2001-T21P	PH-T21	6.0	2.9	5.50	2.5	1.45	0.70	1.2	Tin-plated	AWG #30 to #26	10,000pcs

LHE® 浙江联和电子有限公司			
品名	PH-T	比例	4 : 1
料号	A2001-T	未注公差(mm)	
图号	/	>0~3	±0.12
材料	Phosphor Bronze	>3~18	±0.15
制图	王天 2024-05-10	>18~50	±0.3
审核	天琴 2024-05-10	>50~120	±0.5
批准	季育文 2024-05-10	X°	±3°
视角		X.X°	±0.5°