PH型连接器承认书图面

名　　称	材　　料	附　　注
基座 Housing	Nylon 66 UL94V-0	White(白色)

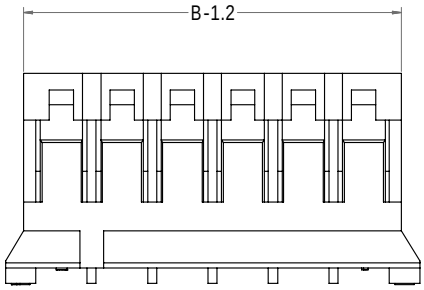

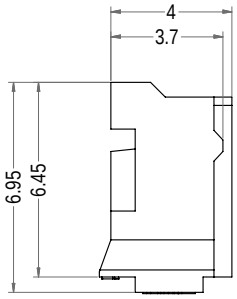

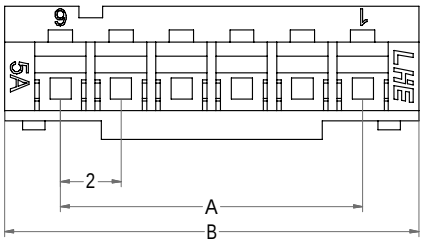

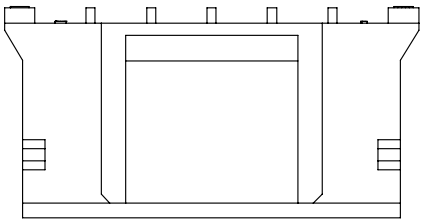

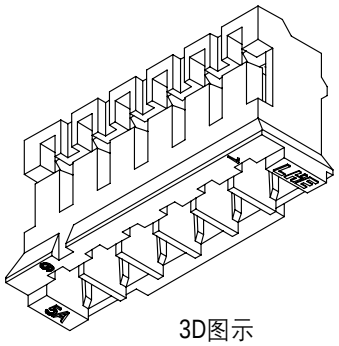

3D图示

Poles	Part No.	Description	DIM=A	DIM=B
2	A2001-H02	PH-2Y	2.00	5.70
3	A2001-H03	PH-3Y	4.00	7.70
4	A2001-H04	PH-4Y	6.00	9.70
5	A2001-H05	PH-5Y	8.00	11.70
6	A2001-H06	PH-6Y	10.00	13.70
7	A2001-H07	PH-7Y	12.00	15.70
8	A2001-H08	PH-8Y	14.00	17.70
9	A2001-H09	PH-9Y	16.00	19.70
10	A2001-H10	PH-10Y	18.00	21.70
11	A2001-H11	PH-11Y	20.00	23.70
12	A2001-H12	PH-12Y	22.00	25.70
13	A2001-H13	PH-13Y	24.00	27.70
14	A2001-H14	PH-14Y	26.00	29.70
15	A2001-H15	PH-15Y	28.00	31.70
16	A2001-H16	PH-16Y	30.00	33.70
17	A2001-H17	PH-17Y	32.00	35.70
18	A2001-H18	PH-18Y	34.00	37.70
19	A2001-H19	PH-19Y	36.00	39.70
20	A2001-H20	PH-20Y	38.00	41.70
3	A2001-HB03	PH-3YB	4.00	7.70
8	A2001-HC08	PH-8YC	14.00	17.70

浙江联和电子有限公司

品名	PH-Y	比例	4 : 1
料号	A2001-H	未注公差(mm)	
图号	/	>0~3	±0.12
材料	Nylon 66 UL94V-0	>3~18	±0.15
制图	王天 2024-05-10	>18~50	±0.3
审核	天琴 2024-05-10	>50~120	±0.5
批准	季育文 2024-05-10	X°	±3°
视角		X.X°	±0.5°