PHB型连接器承认书图面

名　　称	材　　料	数量	附　　注
基座 Housing	LCP	1	Beige(米黄色)
针 Wafer	黄铜镀锡 Brass Tin	N	
焊片 Solder pad	磷铜镀锡 Phosphor Bronze Tn	2	
CAP	LCP	1	Beige(米黄色)

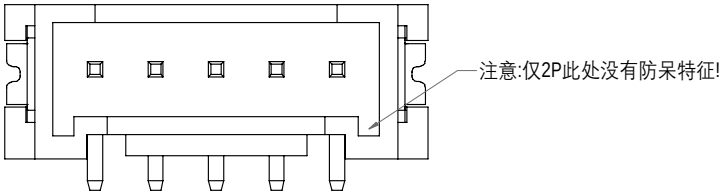

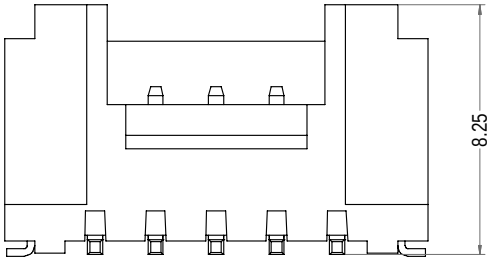

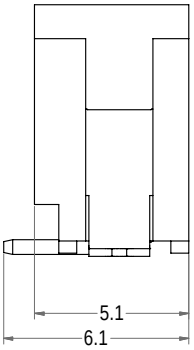

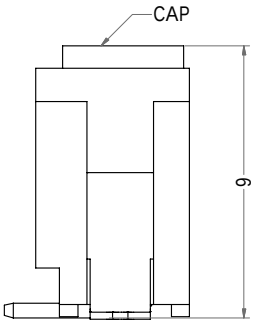

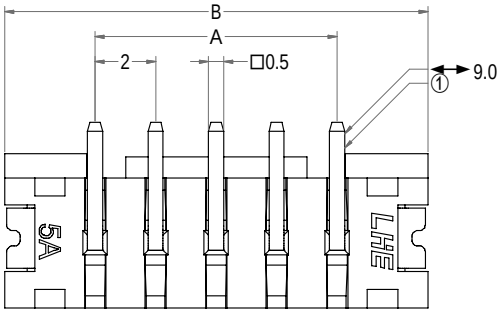

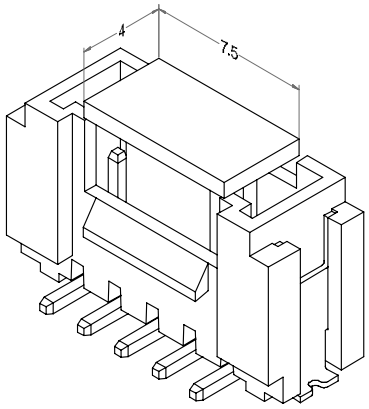

3D图示

Poles	Part No	Description	DIM=A	DIM=B
2	A2005-SV02	PHB-2AB	2.00	8.00
3	A2005-SV03	PHB-3AB	4.00	10.00
4	A2005-SV04	PHB-4AB	6.00	12.00
5	A2005-SV05	PHB-5AB	8.00	14.00
6	A2005-SV06	PHB-6AB	10.00	16.00
7	A2005-SV07	PHB-7AB	12.00	18.00
8	A2005-SV08	PHB-8AB	14.00	20.00
9	A2005-SV09	PHB-9AB	16.00	22.00
10	A2005-SV10	PHB-10AB	18.00	24.00
11	A2005-SV11	PHB-11AB	20.00	26.00
12	A2005-SV12	PHB-12AB	22.00	28.00
13	A2005-SV13	PHB-13AB	24.00	30.00
14	A2005-SV14	PHB-14AB	26.00	32.00
15	A2005-SV15	PHB-15AB	28.00	34.00
16	A2005-SV16	PHB-16AB	30.00	36.00
17	A2005-SV17	PHB-17AB	32.00	38.00
18	A2005-SV18	PHB-18AB	34.00	40.00

LHE® 浙江联和电子有限公司

品名	PHB-AB	比例	4 : 1
料号	A2005-SV	未注公差(mm)	
图号	/	>0~3	±0.12
材料	Nylon 66 UL94V-0	>3~18	±0.15
制图	石 尉 2024-06-24	>18~50	±0.3
审核	天琴 2024-06-24	>50~120	±0.5
批准	季育文 2024-06-24	X°	±3°
视角		X.X°	±0.5°