PHB型连接器承认书图面

名　　称	材　　料	数量	附　　注
基座 Housing	Nylon 66 UL94V-0	1	White(白色)
针 Wafer	黄铜镀锡 Brass Tin	N	

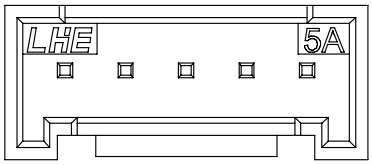

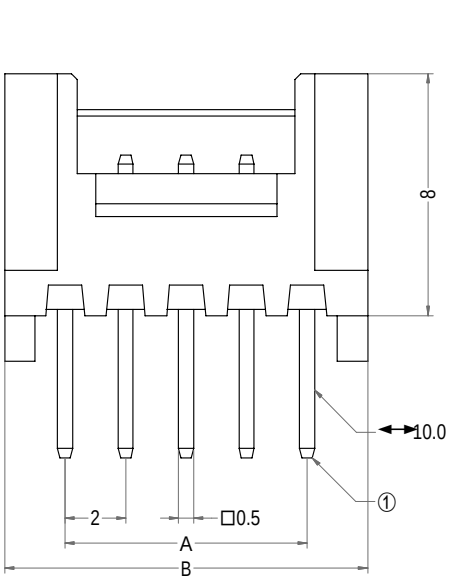

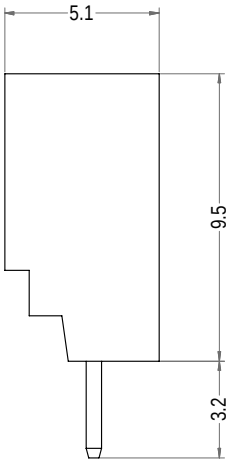

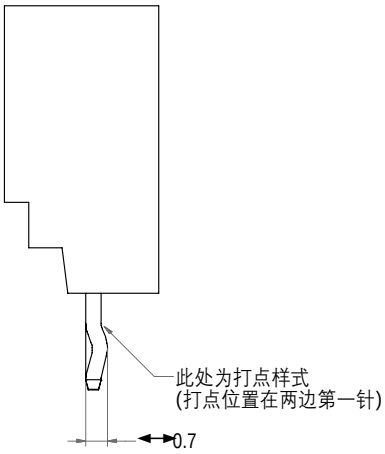

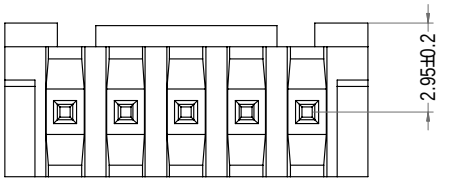

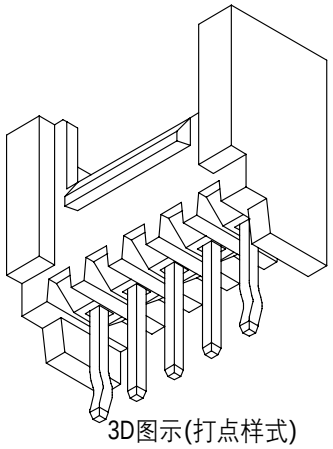

3D图示(打点样式)

Poles	Part No.1	Description 1	Part No.2	Description 2	DIM=A	DIM=B
2	A2005-WVB02-K	PHB-2AC打点	A2005-WVB02	PHB-2AC	2.00	6.00
3	A2005-WVB03-K	PHB-3AC打点	A2005-WVB03	PHB-3AC	4.00	8.00
4	A2005-WVB04-K	PHB-4AC打点	A2005-WVB04	PHB-4AC	6.00	10.00
5	A2005-WVB05-K	PHB-5AC打点	A2005-WVB05	PHB-5AC	8.00	12.00
6	A2005-WVB06-K	PHB-6AC打点	A2005-WVB06	PHB-6AC	10.00	14.00
7	A2005-WVB07-K	PHB-7AC打点	A2005-WVB07	PHB-7AC	12.00	16.00
8	A2005-WVB08-K	PHB-8AC打点	A2005-WVB08	PHB-8AC	14.00	18.00
9	A2005-WVB09-K	PHB-9AC打点	A2005-WVB09	PHB-9AC	16.00	20.00
10	A2005-WVB10-K	PHB-10AC打点	A2005-WVB10	PHB-10AC	18.00	22.00
11	A2005-WVB11-K	PHB-11AC打点	A2005-WVB11	PHB-11AC	20.00	24.00
12	A2005-WVB12-K	PHB-12AC打点	A2005-WVB12	PHB-12AC	22.00	26.00
13	A2005-WVB13-K	PHB-13AC打点	A2005-WVB13	PHB-13AC	24.00	28.00
14	A2005-WVB14-K	PHB-14AC打点	A2005-WVB14	PHB-14AC	26.00	30.00
15	A2005-WVB15-K	PHB-15AC打点	A2005-WVB15	PHB-15AC	28.00	32.00
16	A2005-WVB16-K	PHB-16AC打点	A2005-WVB16	PHB-16AC	30.00	34.00
17	A2005-WVB17-K	PHB-17AC打点	A2005-WVB17	PHB-17AC	32.00	36.00
18	A2005-WVB18-K	PHB-18AC打点	A2005-WVB18	PHB-18AC	34.00	38.00

LHE® 浙江联和电子有限公司

品名	PHB-AC	比例	4 : 1
料号	A2005-WVB	未注公差(mm)	
图号	/	>0~3	±0.12
材料	Nylon 66 UL94V-0	>3~18	±0.15
制图	石 耐 2024-06-24	>18~50	±0.3
审核	天琴 2024-06-24	>50~120	±0.5
批准	季育文 2024-06-24	X°	±3°
视角		X.X°	±0.5°