PHB型连接器承认书图面

名　　称	材　　料	数量	附　　注
基座 Housing	Nylon 66 UL94V-0	1	White(白色)
针 Wafer	黄铜镀锡 Brass Tin	N	

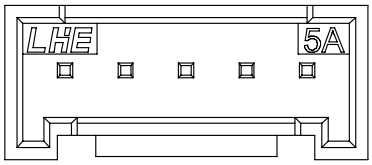

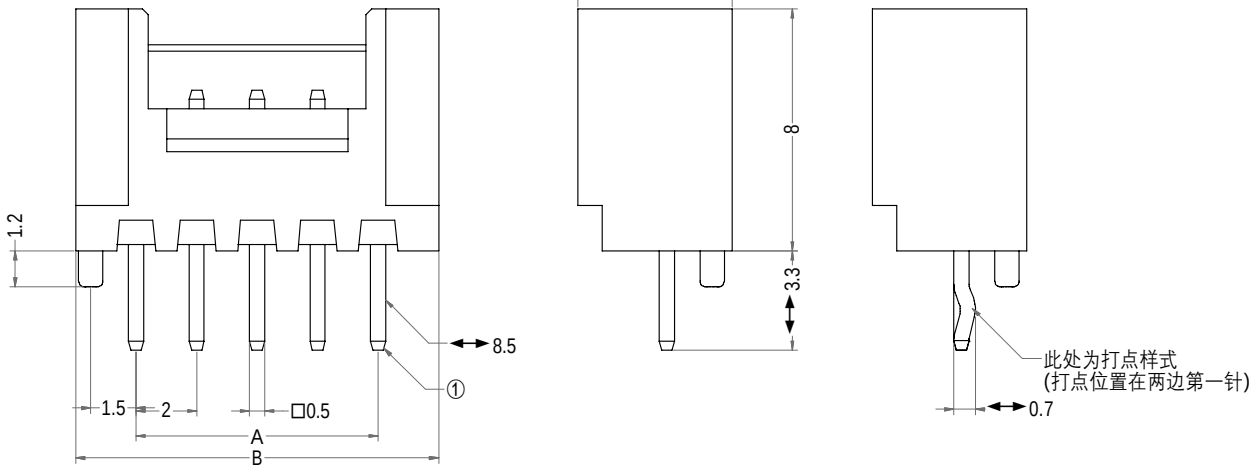

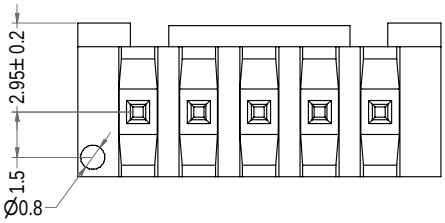

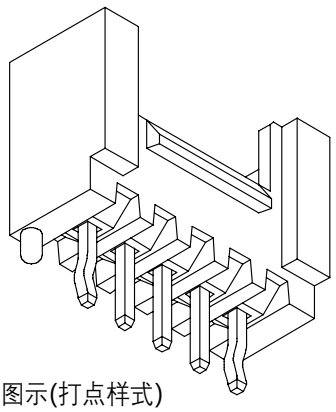

3D图示(打点样式)

Poles	Part No.	Description	Part No.2	Description 2	DIM=A	DIM=B
2	A2005-DWVB02-K	PHB-2ADB打点	A2005-DWVB02	PHB-2ADB	2.00	6.00
3	A2005-DWVB03-K	PHB-3ADB打点	A2005-DWVB03	PHB-3ADB	4.00	8.00
4	A2005-DWVB04-K	PHB-4ADB打点	A2005-DWVB04	PHB-4ADB	6.00	10.00
5	A2005-DWVB05-K	PHB-5ADB打点	A2005-DWVB05	PHB-5ADB	8.00	12.00
6	A2005-DWVB06-K	PHB-6ADB打点	A2005-DWVB06	PHB-6ADB	10.00	14.00
7	A2005-DWVB07-K	PHB-7ADB打点	A2005-DWVB07	PHB-7ADB	12.00	16.00
8	A2005-DWVB08-K	PHB-8ADB打点	A2005-DWVB08	PHB-8ADB	14.00	18.00
9	A2005-DWVB09-K	PHB-9ADB打点	A2005-DWVB09	PHB-9ADB	16.00	20.00
10	A2005-DWVB10-K	PHB-10ADB打点	A2005-DWVB10	PHB-10ADB	18.00	22.00
11	A2005-DWVB11-K	PHB-11ADB打点	A2005-DWVB11	PHB-11ADB	20.00	24.00
12	A2005-DWVB12-K	PHB-12ADB打点	A2005-DWVB12	PHB-12ADB	22.00	26.00
13	A2005-DWVB13-K	PHB-13ADB打点	A2005-DWVB13	PHB-13ADB	24.00	28.00
14	A2005-DWVB14-K	PHB-14ADB打点	A2005-DWVB14	PHB-14ADB	26.00	30.00
15	A2005-DWVB15-K	PHB-15ADB打点	A2005-DWVB15	PHB-15ADB	28.00	32.00
16	A2005-DWVB16-K	PHB-16ADB打点	A2005-DWVB16	PHB-16ADB	30.00	34.00
17	A2005-DWVB17-K	PHB-17ADB打点	A2005-DWVB17	PHB-17ADB	32.00	36.00
18	A2005-DWVB18-K	PHB-18ADB打点	A2005-DWVB18	PHB-18ADB	34.00	38.00

LHE® 浙江联和电子有限公司			
品名	PHB-ADB	比例	4 : 1
料号	A2005-DWVB	未注公差(mm)	
图号	/	>0~3	±0.12
材料	Nylon 66 UL94V-0	>3~18	±0.15
制图	王天 2024-05-11	>18~50	±0.3
审核	天琴 2024-05-11	>50~120	±0.5
批准	季育文 2024-05-11	X°	±3°
视角		X.X°	±0.5°

Web:www.lhecn.com　www.lhe.en.alibaba.com　Tel:86-0577-62383668 0577-62383212 Fax:86-0577-62382566