PHB型连接器承认书图面

名　　称	材　　料	数量	附　　注
基座 Housing	LCP	1	Beige(米黄色)
针 Wafer	黄铜镀锡 Brass Tin	N	
焊片 Solder pad	磷铜镀锡 Phosphor Bronze Tn	2	

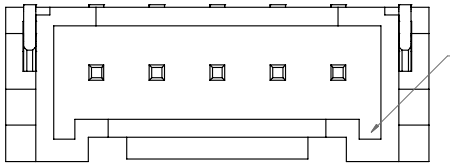

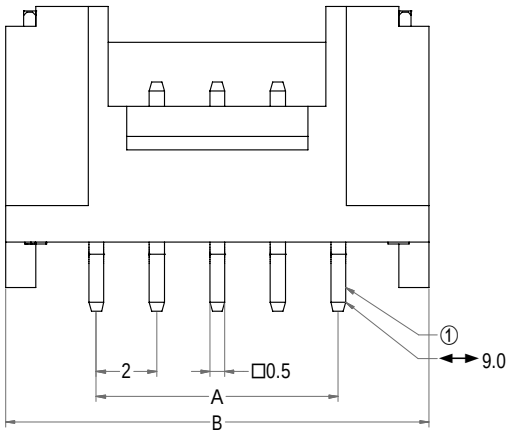

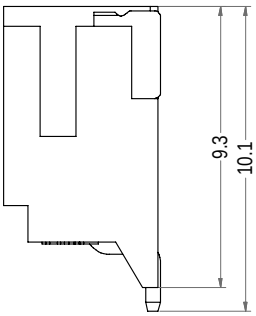

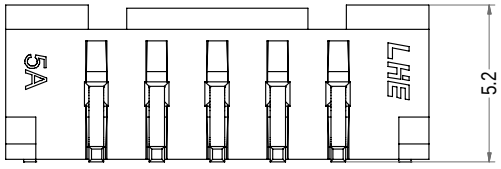

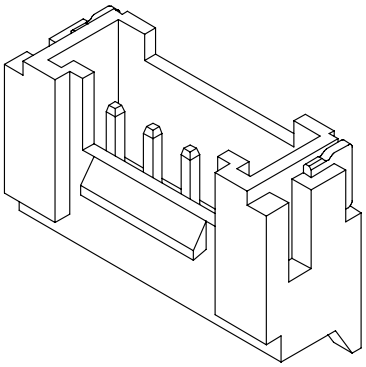

3D图示

Poles	Part No	Description	DIM=A	DIM=B
2	A2005-SR02	PHB-2AWB	2.00	8.00
3	A2005-SR03	PHB-3AWB	4.00	10.00
4	A2005-SR04	PHB-4AWB	6.00	12.00
5	A2005-SR05	PHB-5AWB	8.00	14.00
6	A2005-SR06	PHB-6AWB	10.00	16.00
7	A2005-SR07	PHB-7AWB	12.00	18.00
8	A2005-SR08	PHB-8AWB	14.00	20.00
9	A2005-SR09	PHB-9AWB	16.00	22.00
10	A2005-SR10	PHB-10AWB	18.00	24.00
11	A2005-SR11	PHB-11AWB	20.00	26.00
12	A2005-SR12	PHB-12AWB	22.00	28.00
13	A2005-SR13	PHB-13AWB	24.00	30.00
14	A2005-SR14	PHB-14AWB	26.00	32.00
15	A2005-SR15	PHB-15AWB	28.00	34.00
16	A2005-SR16	PHB-16AWB	30.00	36.00
17	A2005-SR17	PHB-17AWB	32.00	38.00
18	A2005-SR18	PHB-18AWB	34.00	40.00

LHE® 浙江联和电子有限公司			
品名	PHB-AWB	比例	4:1
料号	A2005-SR	未注公差(mm)	
图号	/	>0~3	±0.12
材料	Nylon 66 UL94V-0	>3~18	±0.15
制图	石 2024-06-24	>18~50	±0.3
审核	天琴2024-06-24	>50~120	±0.5
批准	季育文2024-06-24	X°	±3°
视角		X.X°	±0.5°