名　　称	材　　料	图　　号	附　　注
配件 Fitting	Nylon 66 UL94V-0	LHE\GC-6	Color(本色)

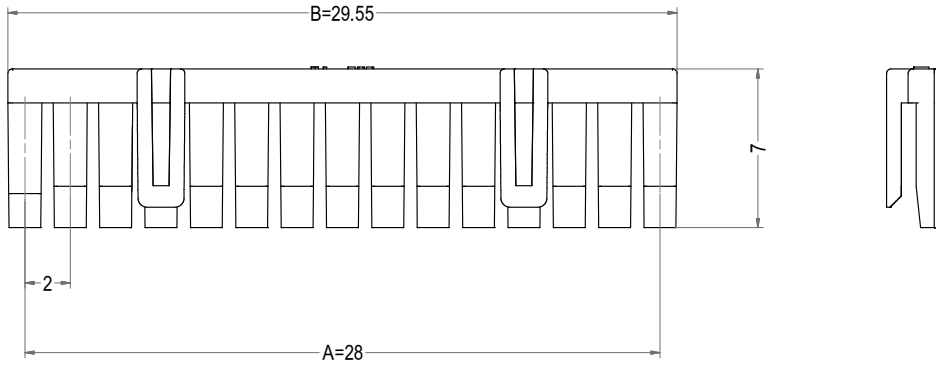

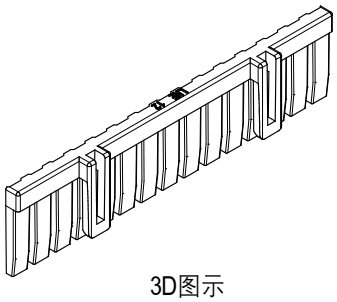

3D图示

Plose	Prat No.	Descripiption	JST	A	B
2	A20010-F02	PNI-2RST	PNIS-02V	2.00	6.30
3	A20010-F03	PNI-3RST	PNIS-03V	4.00	8.30
4	A20010-F04	PNI-4RST	PNIS-04V	6.00	10.30
5	A20010-F05	PNI-5RST	PNIS-05V	8.00	12.30
6	A20010-F06	PNI-6RST	PNIS-06V	10.00	14.30
7	A20010-F07	PNI-7RST	PNIS-07V	12.00	16.30
8	A20010-F08	PNI-8RST	PNIS-08V	14.00	18.30
9	A20010-F09	PNI-9RST	PNIS-09V	16.00	20.30
10	A20010-F10	PNI-10RST	PNIS-10V	18.00	22.30
11	A20010-F11	PNI-11RST	PNIS-11V	20.00	21.55
12	A20010-F12	PNI-12RST	PNIS-12V	22.00	23.55
13	A20010-F13	PNI-13RST	PNIS-13V	24.00	25.55
14	A20010-F14	PNI-14RST	PNIS-14V	26.00	27.55
15	A20010-F15	PNI-15RST	PNIS-15V	28.00	29.55

LHE® 浙江联和电子有限公司			
品名	PNI-RST	比例	3 : 1
料号	A20010-F	未注公差(mm)	
图号	/	>0~3	±0.12
材料	Nylon 66 UL94V-0	>3~18	±0.15
制图	吴娥金 2022-09-27	>18~50	±0.3
审核	陈浙海 2022-09-27	>50~120	±0.5
批准	季育文 2022-09-27	X°	±3°
视角		X.X°	±0.5°