PS-110型连接器承认书图面

名　　称	材　　料	图　　号	附　　注
基座 Housing	Nylon 66 UL94V-0	LHE\GC-4	White(白色)

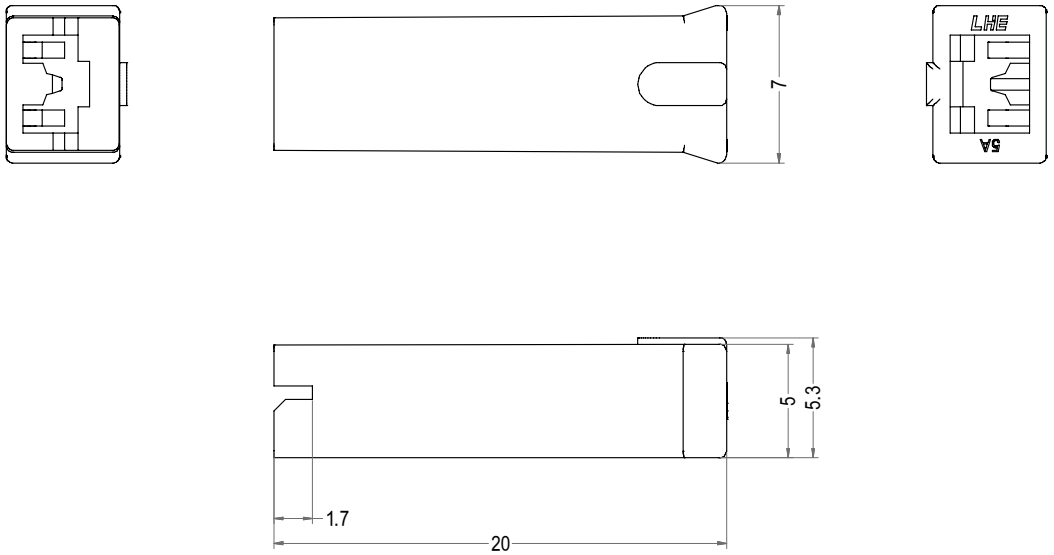

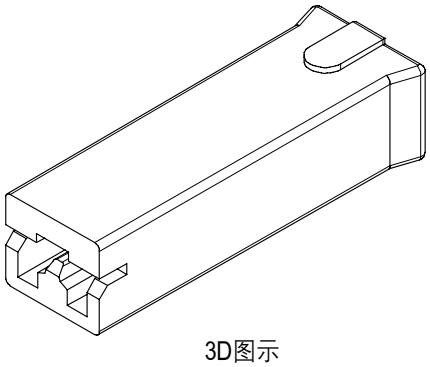

3D图示

LHE® 浙江联和电子有限公司			
品名	PS-110-Y	比例	3 : 1
料号	D2801-H	未注公差(mm)	
图号	/	>0~3	±0.12
材料	Nylon 66 UL94V-0	>3~18	±0.15
制图	吴娥金 2022-10-05	>18~50	±0.3
审核	陈浙海2022-10-05	>50~120	±0.5
批准	季育文2022-10-05	X°	±3°
视角		X.X°	±0.5°

Poles	Part No.	Description
1	D2801-H01	PS-110-1Y