4.8硬护套型连接器承认书图面

名　　称	材　　料	图　　号	附　　注
基座 Housing	Nylon 66 UL94V-0	LHE\GC-3	本色

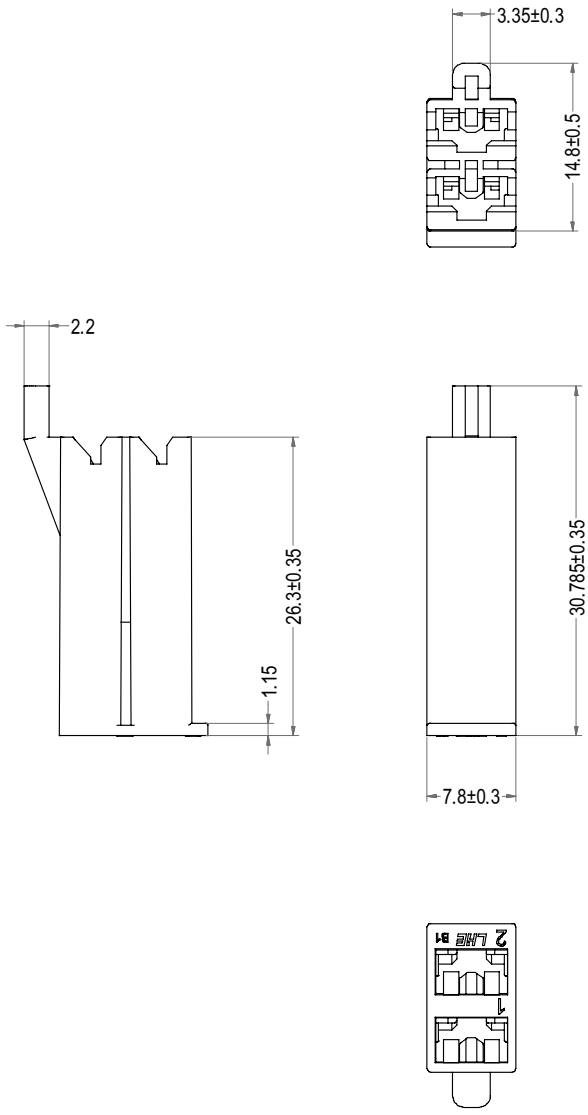

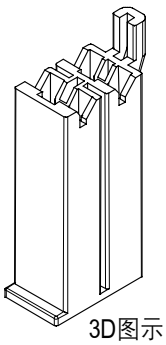

3D图示

Poles	Part No.	Description
2	D4802-H01X2	PS-187-2X1Y

LHE® 浙江联和电子有限公司			
品名	PS-187-2XY	比例	3 : 2
料号	D4802-HX2	未注公差(mm)	
图号	/	>0~3	±0.12
材料	Nylon 66 UL94V-0	>3~18	±0.15
制图	王天 2024-05-16	>18~50	±0.3
审核	天琴 2024-05-16	>50~120	±0.5
批准	季育文 2024-05-16	X°	±3°
视角		X.X°	±0.5°