SAN型连接器承认书图面

名　　称	材　　料	附　　注
基座 Housing	Nylon 66 UL94V-0	White(白色)

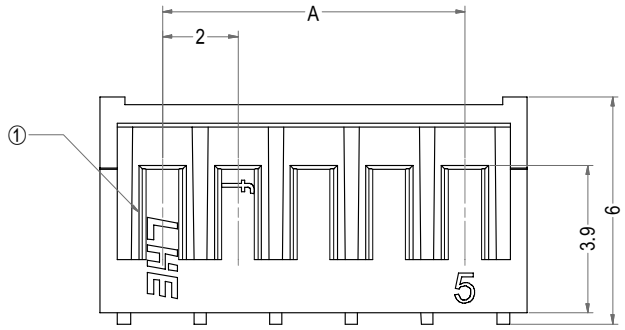

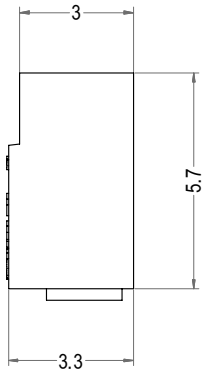

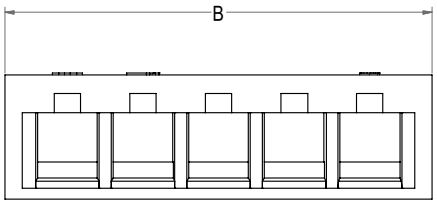

此产品使用SAN-T(11~14)端子

Poles	Part No.	Description	DIM=A	DIM=B
2	B2001-H02	SAN-2Y	2.00	5.30
3	B2001-H03	SAN-3Y	4.00	7.30
4	B2001-H04	SAN-4Y	6.00	9.30
5	B2001-H05	SAN-5Y	8.00	11.30
6	B2001-H06	SAN-6Y	10.00	13.30
7	B2001-H07	SAN-7Y	12.00	15.30
8	B2001-H08	SAN-8Y	14.00	17.30
9	B2001-H09	SAN-9Y	16.00	19.30
10	B2001-H10	SAN-10Y	18.00	21.30
11	B2001-H11	SAN-11Y	20.00	23.30
12	B2001-H12	SAN-12Y	22.00	25.30
13	B2001-H13	SAN-13Y	24.00	27.30
14	B2001-H14	SAN-14Y	26.00	29.30
15	B2001-H15	SAN-15Y	28.00	31.30
16	B2001-H16	SAN-16Y	30.00	33.30
17	B2001-H17	SAN-17Y	32.00	35.30
18	B2001-H18	SAN-18Y	34.00	37.30
19	B2001-H19	SAN-19Y	36.00	39.30
20	B2001-H20	SAN-20Y	38.00	41.30

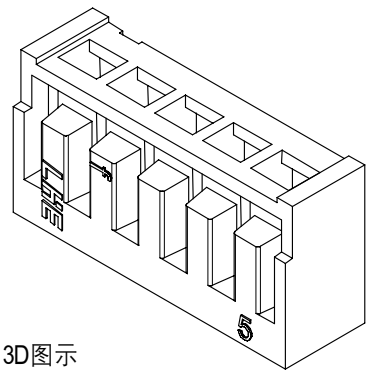

3D图示

LHE® 浙江联和电子有限公司			
品名	SAN-Y	比例	5 : 1
料号	B2001-H	未注公差(mm)	
图号	/	>0~3	±0.12
材料	Nylon 66 UL94V-0	>3~18	±0.15
制图	吴娥金 2022-10-30	>18~50	±0.3
审核	陈浙海 2022-10-30	>50~120	±0.5
批准	季育文 2022-10-30	X°	±3°
视角		X.X°	±0.5°