SMH200型连接器承认书图面

名　　称	材　　料	附　　注
端子 Terminal	Phosphor Bronze	

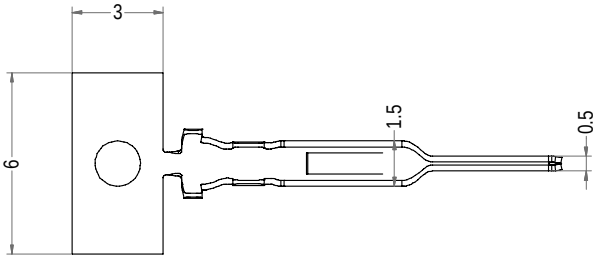

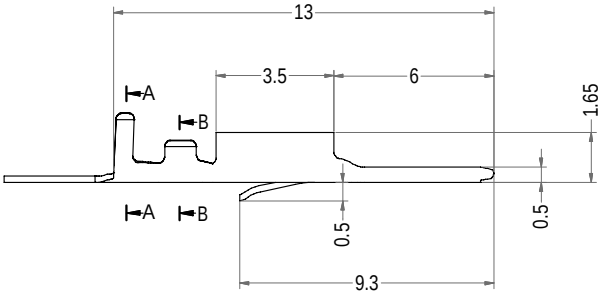

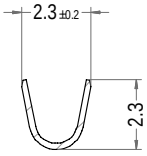

A-A

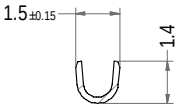

B-B

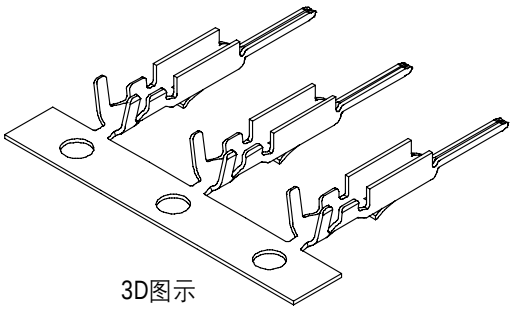

3D图示

Part No.	Description	Wire Range	Finish	Qty/reel
C2004-T12P	SMH200-AT12	AWG #28 to #22	Tin	1,1000pcs

LHE® 浙江联和电子有限公司			
品名	SMH200-AT	比例	4 : 1
料号	C2004-TP	未注公差(mm)	
图号	/	>0~3	±0.12
材料	Phosphor Bronze	>3~18	±0.15
制图	石 尉 2025-11-20	>18~50	±0.3
审核	天琴 2025-11-20	>50~120	±0.5
批准	季育文 2025-11-20	X°	±3°
视角		X.X°	±0.5°