SMH250型连接器承认书图面

名　　称	材　　料	附　　注
端子 Terminal	Phosphor Bronze	

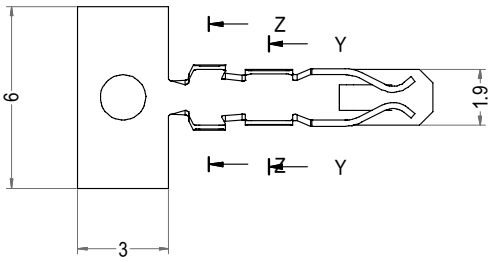

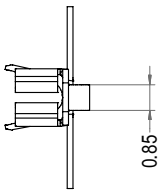

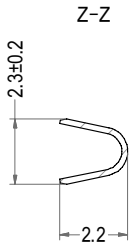

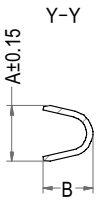

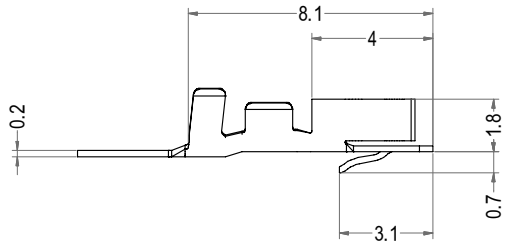

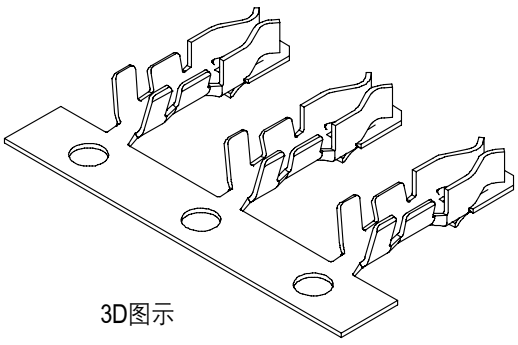

3D图示

Part No.	Description	DIM=A	DIM=B	Finish	Qty/reel
C2508-TP	SMH250-YT11	1.80	1.60	Tin	11,000pcs
C2508-T12P	SMH250-YT12	1.50	1.25	Tin	11,000pcs

LHE® 浙江联和电子有限公司			
品名	SMH250-YT	比例	4 : 1
料号	C2508-TP	未注公差(mm)	
图号	/	>0~3	±0.12
材料	Phosphor Bronze	>3~18	±0.15
制图	花 澄 2026-05-05	>18~50	±0.3
审核	天琴 2026-05-05	>50~120	±0.5
批准	季育文 2026-05-05	X°	±3°
视角		X.X°	±0.5°