SZN型连接器承认书图面

名　　称	材　　料	附　　注
端子 Terminal	Phosphor Bronze	

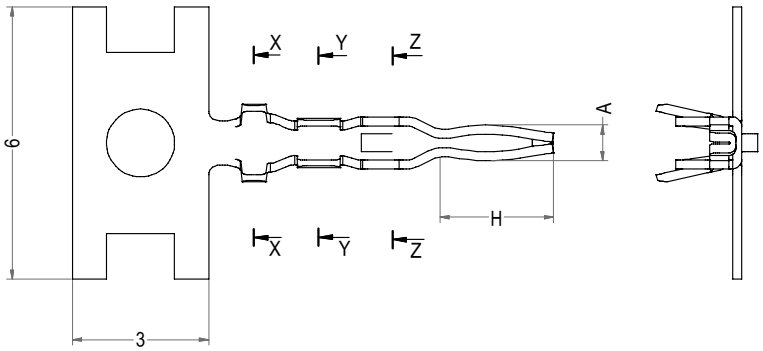

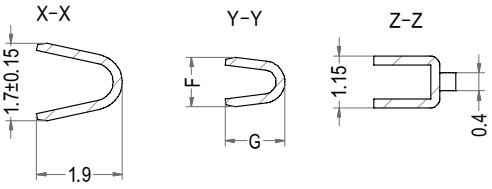

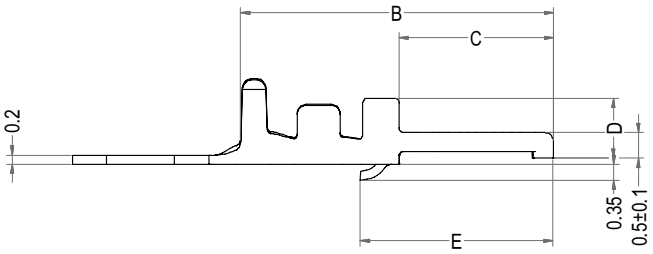

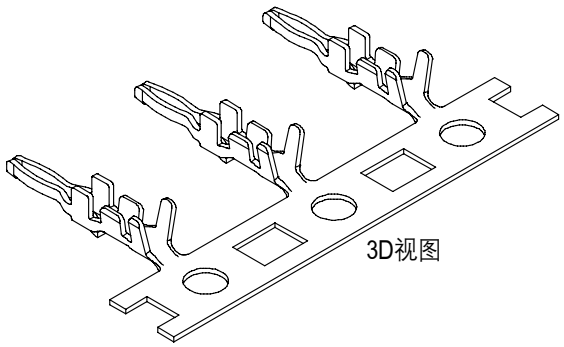

Part No.	Description	A	B	C	D	E	F	G	H	Finish	Qty/reel
B1501-TP	SZN-T11	0.80	6.90	3.40	1.32	4.25	1.10	1.30	2.50	Tin	8,000pcs
B1501-T13P	SZN-T13	0.80	7.15	3.65	1.45	4.50	1.15	1.30	2.50	Tin	8,000pcs
B1501-T14P	SZN-T14	0.60	6.90	3.40	1.45	4.25	1.15	1.30	2.50	Tin	8,000pcs
B1501-T15P	SZN-T15	0.80	6.90	3.40	1.45	4.25	1.15	1.60	2.50	Tin	8,000pcs
B1501-T16P	SZN-T16	0.80	6.90	3.40	1.45	4.25	1.15	1.30	3.00	Tin	8,000pcs

LHE® 浙江联和电子有限公司			
品名	SZN-T	比例	6 : 1
料号	B1501-T	未注公差(mm)	
图号	/	>0~3	±0.12
材料	Phosphor Bronze	>3~18	±0.15
制图	王天 2024-04-13	>18~50	±0.3
审核	天琴 2024-04-13	>50~120	±0.5
批准	季育文 2024-04-13	X°	±3°
视角		X.X°	±0.5°