# SZN型连接器承认书图面

| 名　　称 | 材　　料 | 附　　注 |
|---|---|---|
| 端子 Terminal | Phosphor Bronze | |

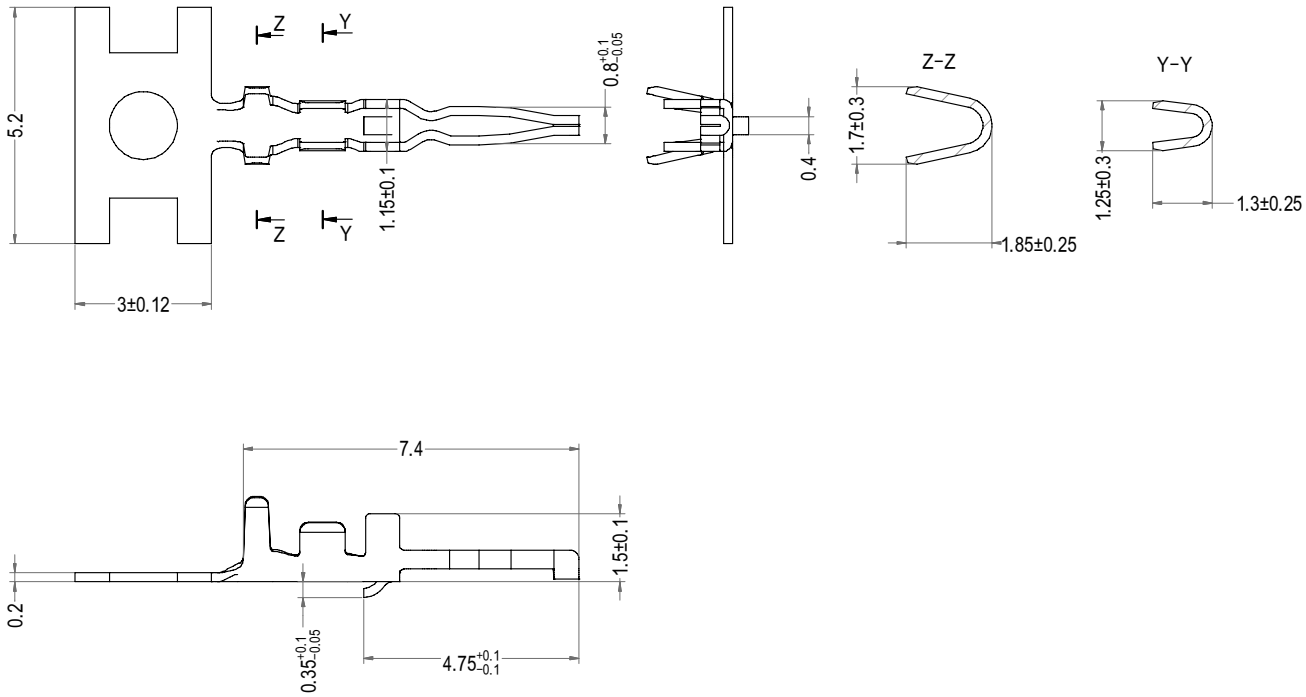





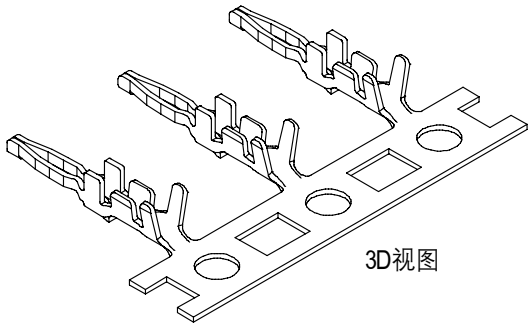

3D视图

| Part No. | Description | Wire Range | Finish | Qty/reel |
|---|---|---|---|---|
| B1501-T21P | SZN-T21 | AWG #30 to #26 | Tin | 8,000pcs |

| LHE® 浙江联和电子有限公司 | | | |
|---|---|---|---|
| 品名 | SZN-T21 | 比例 | 6 : 1 |
| 料号 | B1501-T21 | 未注公差(mm) | |
| 图号 | / | >0~3 | ±0.12 |
| 材料 | Phosphor Bronze | >3~18 | ±0.15 |
| 制图 | 王天 2024-04-13 | >18~50 | ±0.3 |
| 审核 | 天琴 2024-04-13 | >50~120 | ±0.5 |
| 批准 | 季育文 2024-04-13 | X° | ±3° |
| 视角 | | X.X° | ±0.5° |