# TJC8B型连接器承认书图面

| 名　　称 | 材　　料 | 附　　注 |
|---|---|---|
| 端子 Terminal | Phosphor Bronze | |

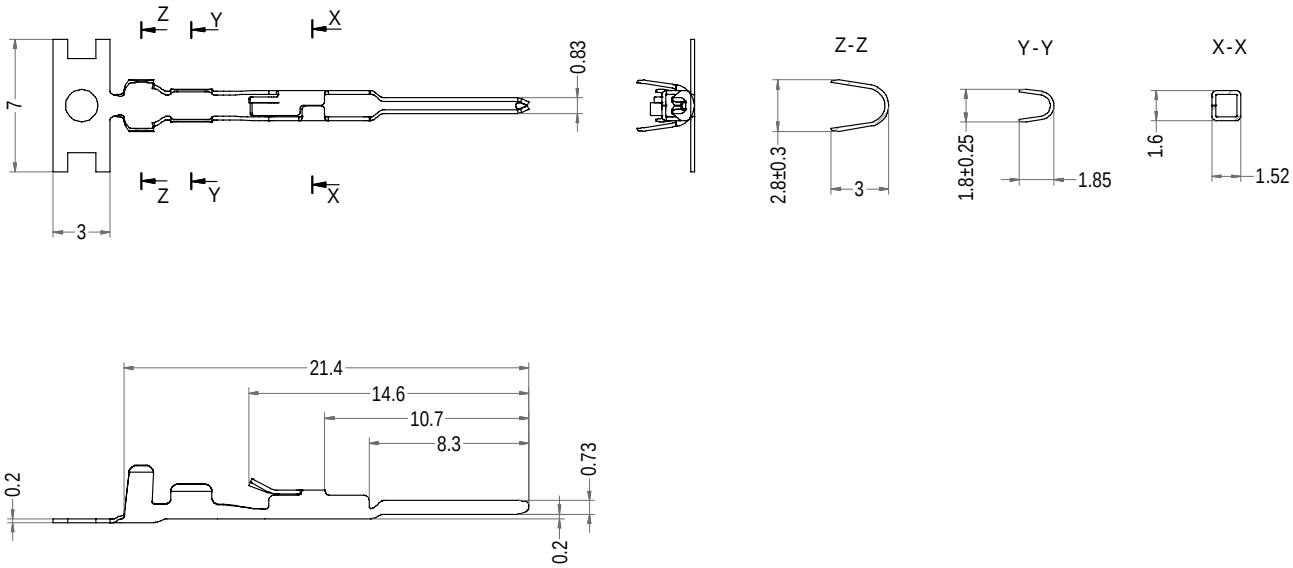





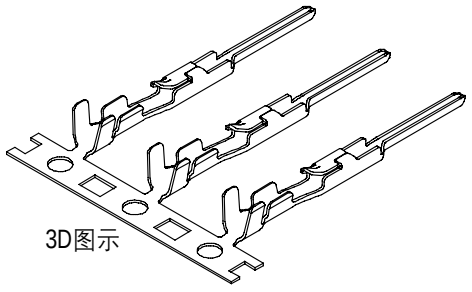
3D图示

| Part No. | Description | Finish | Qty/reel |
|---|---|---|---|
| C2542-TP | TJC8B-AT | Tin | 8,000pcs |

| LHE® 浙江联和电子有限公司 | | | |
|---|---|---|---|
| 品名 | TJC8B-AT | 比例 | 5 : 2 |
| 料号 | C2542-TP | 未注公差(mm) | |
| 图号 | / | >0~3 | ±0.12 |
| 材料 | Phosphor Bronze | >3~18 | ±0.15 |
| 制图 | 王天2024-05-15 | >18~50 | ±0.3 |
| 审核 | 天琴2024-05-15 | >50~120 | ±0.5 |
| 批准 | 季育文2024-05-15 | X° | ±3° |
| 视角 | | X.X° | ±0.5° |