TJC8B型连接器承认书图面

名　　称	材　　料	附　　注
端子 Terminal	Phosphor Bronze	

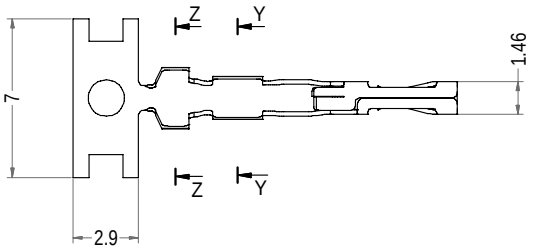

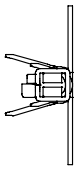

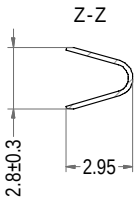

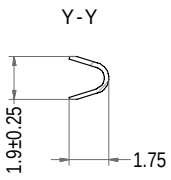

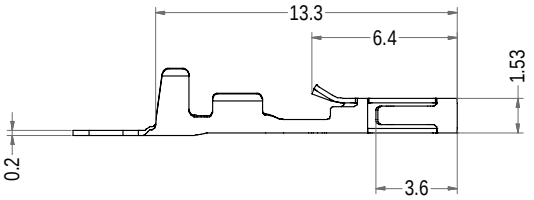

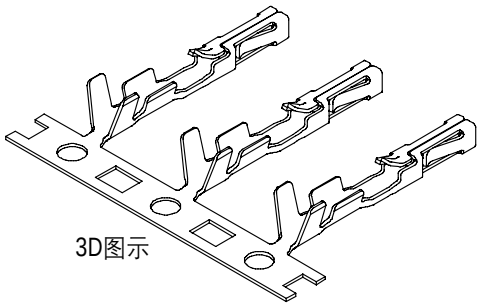

3D图示

Part No.	Description	Finish	Qty/reel
C2541-TP	TJC8B-YT	Tin	8,000pcs

LHE® 浙江联和电子有限公司			
品名	TJC8B-YT	比例	3 : 1
料号	C2541-TP	未注公差(mm)	
图号	/	>0~3	±0.12
材料	Phosphor Bronze	>3~18	±0.15
制图	王天2024-05-15	>18~50	±0.3
审核	天琴2024-05-15	>50~120	±0.5
批准	季育文2024-05-15	X°	±3°
视角		X.X°	±0.5°