VH型连接器承认书图面

名　　称	材　　料	数量	附　　注
基座 Housing	Nylon 66 UL94V-0	1	White(白色)
针 Wafer	黄铜镀锡 Brass Tin	N	

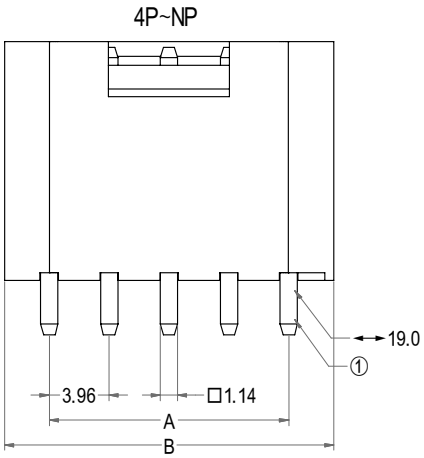

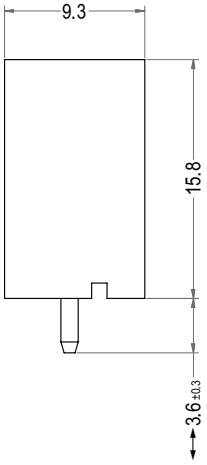

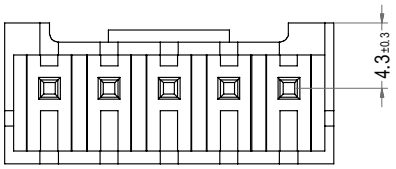

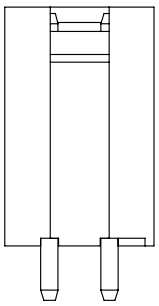

2P

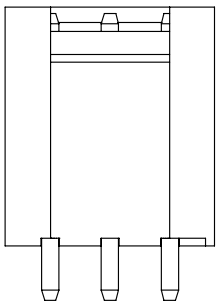

3P

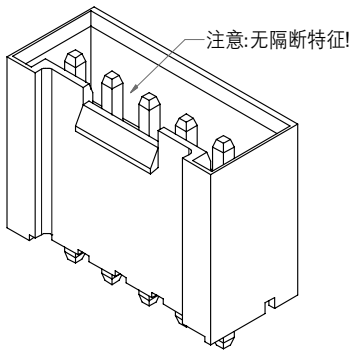

3D图示

注明：灼热丝材料尺寸在原有尺寸上偏大0.2mm

Poles	Part No.	Description	DIM=A	DIM=B
2	A3963-HWV02	VH-2A(BH)	3.96	9.90
3	A3963-HWV03	VH-3A(BH)	7.92	13.86
4	A3963-HWV04	VH-4A(BH)	11.88	17.82
5	A3963-HWV05	VH-5A(BH)	15.84	21.78
6	A3963-HWV06	VH-6A(BH)	19.80	25.74
7	A3963-HWV07	VH-7A(BH)	23.76	29.70
8	A3963-HWV08	VH-8A(BH)	27.72	33.66
9	A3963-HWV09	VH-9A(BH)	31.68	37.62
10	A3963-HWV10	VH-10A(BH)	35.64	41.58
11	A3963-HWV11	VH-11A(BH)	39.60	45.54
12	A3963-HWV12	VH-12A(BH)	43.56	49.50
13	A3963-HWV13	VH-13A(BH)	47.52	53.46
14	A3963-HWV14	VH-14A(BH)	51.48	57.42
15	A3963-HWV15	VH-15A(BH)	55.44	61.38

LHE® 浙江联和电子有限公司			
品名	VH-A(BH)	比例	2 : 1
料号	A3963-HWV	未注公差(mm)	
图号	/	>0~3	±0.12
材料	Nylon 66 UL94V-0	>3~18	±0.15
制图	王天 2024-05-13	>18~50	±0.3
审核	天琴 2024-05-13	>50~120	±0.5
批准	季育文 2024-05-13	X°	±3°
视角		X.X°	±0.5°