VH型连接器承认书图面

名　　称	材　　料	数量	附　　注
基座 Housing	Nylon 66 UL94V-0	1	White(白色)
针 Wafer	黄铜镀锡 Brass Tin	N	

4P~NP

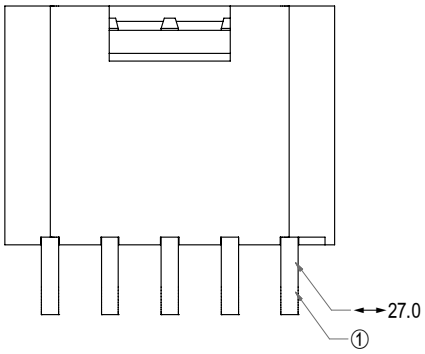

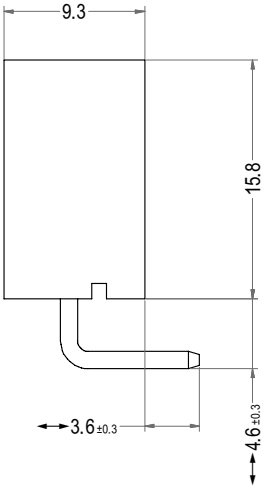

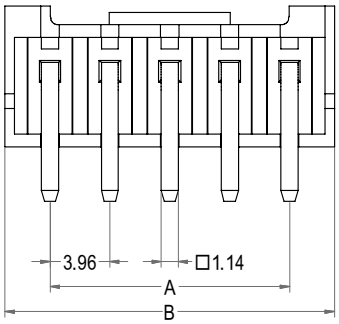

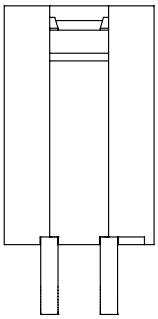

2P

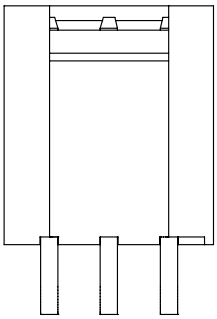

3P

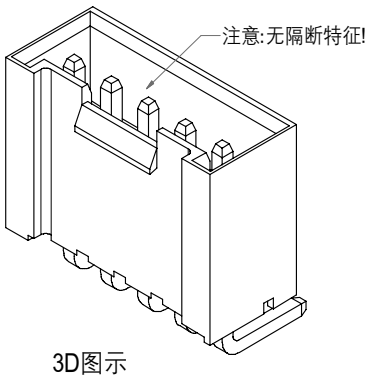

3D图示

注明：灼热丝材料尺寸在原有尺寸上偏大0.2mm

Poles	Part No.	Description	DIM=A	DIM=B
2	A3963-HWR02	VH-2AWG(BH)	3.96	9.90
3	A3963-HWR03	VH-3AWG(BH)	7.92	13.86
4	A3963-HWR04	VH-4AWG(BH)	11.88	17.82
5	A3963-HWR05	VH-5AWG(BH)	15.84	21.78
6	A3963-HWR06	VH-6AWG(BH)	19.80	25.74
7	A3963-HWR07	VH-7AWG(BH)	23.76	29.70
8	A3963-HWR08	VH-8AWG(BH)	27.72	33.66
9	A3963-HWR09	VH-9AWG(BH)	31.68	37.62
10	A3963-HWR10	VH-10AWG(BH)	35.64	41.58
11	A3963-HWR11	VH-11AWG(BH)	39.60	45.54
12	A3963-HWR12	VH-12AWG(BH)	43.56	49.50
13	A3963-HWR13	VH-13AWG(BH)	47.52	53.46
14	A3963-HWR14	VH-14AWG(BH)	51.48	57.42
15	A3963-HWR15	VH-15AWG(BH)	55.44	61.38

LHE® 浙江联和电子有限公司

品名	VH-AWG(BH)	比例	2 : 1
料号	A3963-HWR	未注公差(mm)	
图号	/	>0~3	±0.12
材料	Nylon 66 UL94V-0	>3~18	±0.15
制图	王天 2024-05-13	>18~50	±0.3
审核	天琴 2024-05-13	>50~120	±0.5
批准	季育文 2024-05-13	X°	±3°
视角		X.X°	±0.5°

Web:www.lhecn.com　www.lhe.en.alibaba.com　Tel:86-0577-62383668 0577-62383212 Fax:86-0577-62382566