VH型连接器承认书图面

名　　称	材　　料	数量	附　　注
基座 Housing	Nylon 66 UL94V-0	1	White(白色)
针 Wafer	黄铜镀锡 Brass Tin	N	

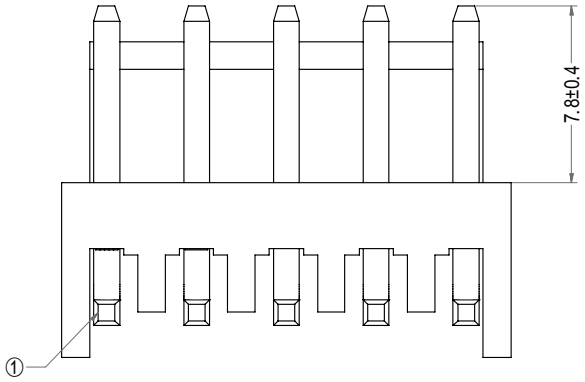

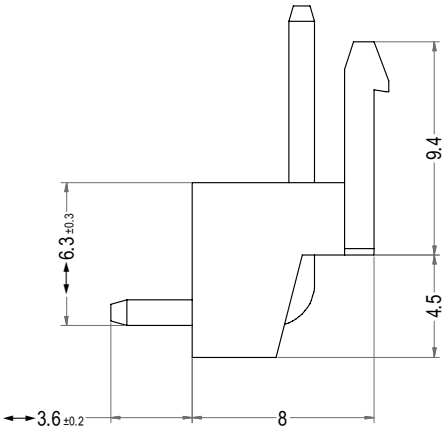

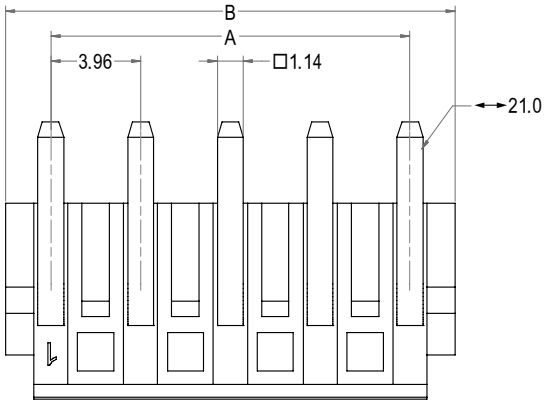

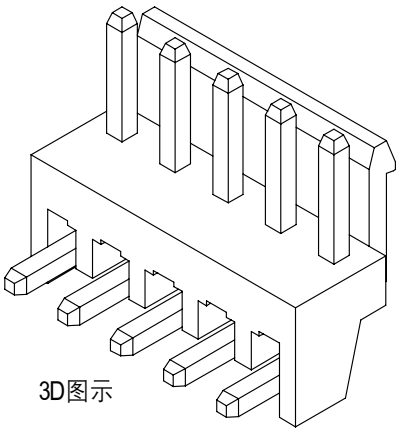

3D图示

注明：灼热丝材料尺寸在原有尺寸上偏大0.2mm

Poles	Part No.	Description	DIM=A	DIM=B
2	A3963-WRH02	VH-2AWH	3.96	7.92
3	A3963-WRH03	VH-3AWH	7.92	11.88
4	A3963-WRH04	VH-4AWH	11.88	15.84
5	A3963-WRH05	VH-5AWH	15.84	19.80
6	A3963-WRH06	VH-6AWH	19.80	23.76
7	A3963-WRH07	VH-7AWH	23.76	27.72
8	A3963-WRH08	VH-8AWH	27.72	31.68
9	A3963-WRH09	VH-9AWH	31.68	35.64
10	A3963-WRH10	VH-10AWH	35.64	39.60
11	A3963-WRH11	VH-11AWH	39.60	43.56
12	A3963-WRH12	VH-12AWH	43.56	47.52
13	A3963-WRH13	VH-13AWH	47.52	51.48
14	A3963-WRH14	VH-14AWH	51.48	55.44
15	A3963-WRH15	VH-15AWH	55.44	59.40
16	A3963-WRH16	VH-16AWH	59.40	63.36

LHE® 浙江联和电子有限公司			
品名	VH-AWH	比例	3 : 1
料号	A3963-WRH	未注公差(mm)	
图号	/	>0~3	±0.12
材料	Nylon 66 UL94V-0	>3~18	±0.15
制图	王天 2024-05-13	>18~50	±0.3
审核	天琴 2024-05-13	>50~120	±0.5
批准	季育文 2024-05-13	X°	±3°
视角		X.X°	±0.5°