XA型连接器承认书图面

名　　称	材　　料	数量	附　　注
基座 Housing	Nylon 66 UL94V-0	1	White(白色)
针 Wafer	黄铜镀锡 Brass Tin	N	

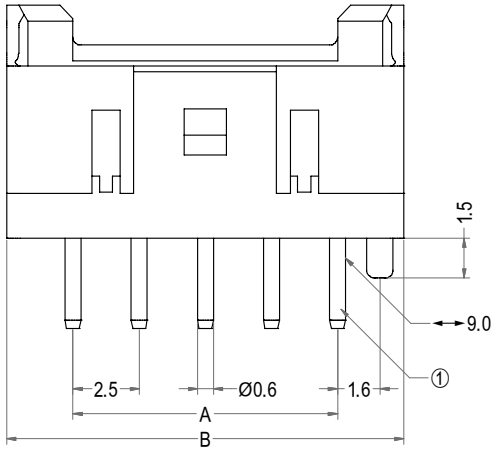

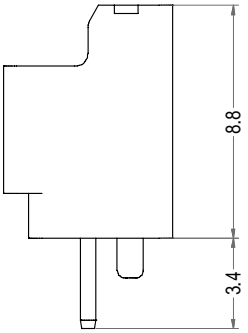

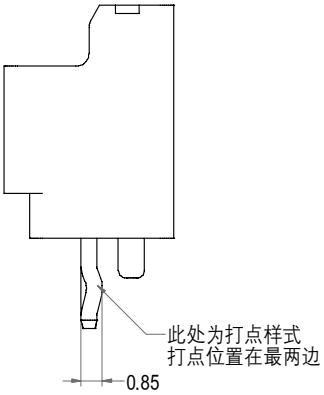

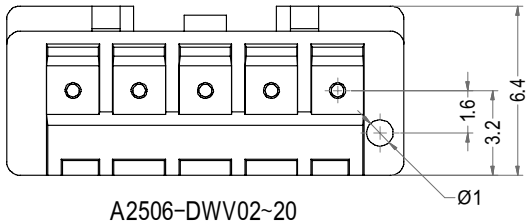

A2506-DWV02~20

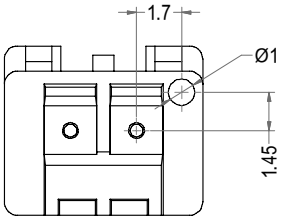

A2506-DBWV02

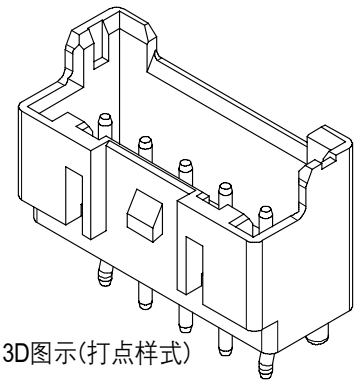

3D图示(打点样式)

Poles	Part No.1	Description 1	Part No.2	Description 2	DIM=A	DIM=B
2	A2506-DWV02-K	XA-2AD打点	A2506-DWV02	XA-2AD	2.50	7.50
3	A2506-DWV03-K	XA-3AD打点	A2506-DWV03	XA-3AD	5.00	10.00
4	A2506-DWV04-K	XA-4AD打点	A2506-DWV04	XA-4AD	7.50	12.50
5	A2506-DWV05-K	XA-5AD打点	A2506-DWV05	XA-5AD	10.00	15.00
6	A2506-DWV06-K	XA-6AD打点	A2506-DWV06	XA-6AD	12.50	17.50
7	A2506-DWV07-K	XA-7AD打点	A2506-DWV07	XA-7AD	15.00	20.00
8	A2506-DWV08-K	XA-8AD打点	A2506-DWV08	XA-8AD	17.50	22.50
9	A2506-DWV09-K	XA-9AD打点	A2506-DWV09	XA-9AD	20.00	25.00
10	A2506-DWV10-K	XA-10AD打点	A2506-DWV10	XA-10AD	22.50	27.50
11	A2506-DWV11-K	XA-11AD打点	A2506-DWV11	XA-11AD	25.00	30.00
12	A2506-DWV12-K	XA-12AD打点	A2506-DWV12	XA-12AD	27.50	32.50
13	A2506-DWV13-K	XA-13AD打点	A2506-DWV13	XA-13AD	30.00	35.00
14	A2506-DWV14-K	XA-14AD打点	A2506-DWV14	XA-14AD	32.50	37.50
15	A2506-DWV15-K	XA-15AD打点	A2506-DWV15	XA-15AD	35.00	40.00
16	A2506-DWV16-K	XA-16AD打点	A2506-DWV16	XA-16AD	37.50	42.50
17	A2506-DWV17-K	XA-17AD打点	A2506-DWV17	XA-17AD	40.00	45.00
18	A2506-DWV18-K	XA-18AD打点	A2506-DWV18	XA-18AD	42.50	47.50
19	A2506-DWV19-K	XA-19AD打点	A2506-DWV19	XA-19AD	45.00	50.00
20	A2506-DWV20-K	XA-20AD打点	A2506-DWV20	XA-20AD	47.50	52.50
2	A2506-DBWV02-K	XA-2ADB打点	A2506-DBWV02	XA-2ADB	2.50	7.50

浙江联和电子有限公司

品名	XA-AD	比例	7:2
料号	A2506-DWV	未注公差(mm)	
图号	/	>0~3	±0.12
材料	Nylon 66 UL94V-0	>3~18	±0.15
制图	王天 2024-05-13	>18~50	±0.3
审核	天琴 2024-05-13	>50~120	±0.5
批准	季育文 2024-05-13	X°	±3°
视角		X.X°	±0.5°