XHB型连接器承认书图面

名　　称	材　　料	数量	附　　注
基座 Housing	Nylon 66 UL94V-0	1	White(白色)
针 Wafer	黄铜镀锡 Brass Tin	N	

REV	修订记录	修订人	修订日期
A/1	增加四方针尺寸公差	YF	2023/4/13

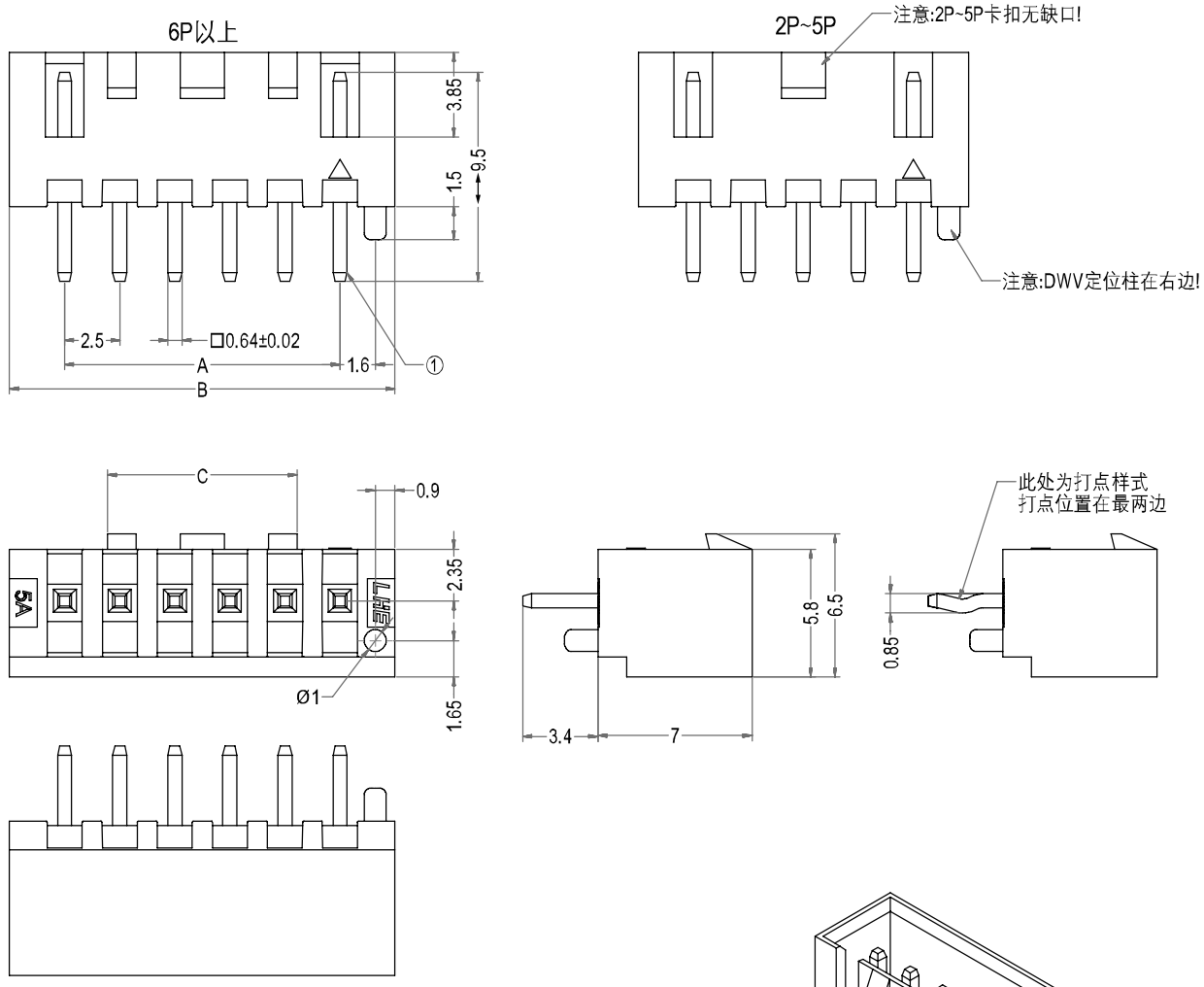

注意:C2508胶壳能与A2502针座互配!

Poles	Part No.1	Description 1	Part No.2	Description 2	DIM=A	DIM=B	DIM=C
2	A2502-DWV02-K	XHB-2AD打点	A2502-DWV02	XHB-2AD	2.50	7.50	1.00
3	A2502-DWV03-K	XHB-3AD打点	A2502-DWV03	XHB-3AD	5.00	10.00	1.20
4	A2502-DWV04-K	XHB-4AD打点	A2502-DWV04	XHB-4AD	7.50	12.50	2.00
5	A2502-DWV05-K	XHB-5AD打点	A2502-DWV05	XHB-5AD	10.00	15.00	2.00
6	A2502-DWV06-K	XHB-6AD打点	A2502-DWV06	XHB-6AD	12.50	17.50	8.60
7	A2502-DWV07-K	XHB-7AD打点	A2502-DWV07	XHB-7AD	15.00	20.00	11.10
8	A2502-DWV08-K	XHB-8AD打点	A2502-DWV08	XHB-8AD	17.50	22.50	13.60
9	A2502-DWV09-K	XHB-9AD打点	A2502-DWV09	XHB-9AD	20.00	25.00	16.10
10	A2502-DWV10-K	XHB-10AD打点	A2502-DWV10	XHB-10AD	22.50	27.50	18.60
11	A2502-DWV11-K	XHB-11AD打点	A2502-DWV11	XHB-11AD	25.00	30.00	21.10
12	A2502-DWV12-K	XHB-12AD打点	A2502-DWV12	XHB-12AD	27.50	32.50	23.60
13	A2502-DWV13-K	XHB-13AD打点	A2502-DWV13	XHB-13AD	30.00	35.00	26.10
14	A2502-DWV14-K	XHB-14AD打点	A2502-DWV14	XHB-14AD	32.50	37.50	28.60
15	A2502-DWV15-K	XHB-15AD打点	A2502-DWV15	XHB-15AD	35.00	40.00	31.10
16	A2502-DWV16-K	XHB-16AD打点	A2502-DWV16	XHB-16AD	37.50	42.50	33.60
17	A2502-DWV17-K	XHB-17AD打点	A2502-DWV17	XHB-17AD	40.00	45.00	36.10
18	A2502-DWV18-K	XHB-18AD打点	A2502-DWV18	XHB-18AD	42.50	47.50	38.60
19	A2502-DWV19-K	XHB-19AD打点	A2502-DWV19	XHB-19AD	45.00	50.00	41.10
20	A2502-DWV20-K	XHB-20AD打点	A2502-DWV20	XHB-20AD	47.50	52.50	43.60

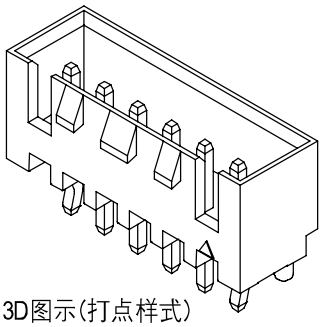

3D图示(打点样式)

LHE® 浙江联和电子有限公司			
品名	XHB-AD	比例	3 : 1
料号	A2502-DWV	未注公差(mm)	
图号	/	>0~3	±0.12
材料	Nylon 66 UL94V-0	>3~18	±0.15
制图	王天 2024-04-08	>18~50	±0.3
审核	天琴 2024-04-08	>50~120	±0.5
批准	季育文 2024-04-08	X°	±3°
视角		X.X°	±0.5°